Montagerampen - Artikel: 24332, Serie: FSL24332-01

Motorrad Montagerampe GMR 560

EAN: *4015671243324*

Gilt für folgende Seriennummern (die 5 ersten Ziffern):
34544 34545 34546 34617 34618 34619 34620 34621 34622 34623 36239

Beschreibung:
Die Motorrad Montagerampe GMR560 ist der ideale Helfer für alle Reparatur- und Wartungsarbeiten an Motorrädern mit einem Gewicht von bis zu 560 kg. Mit einer max. Höhe von 78 cm ist rückenschonendes Arbeiten auch über einen längeren Zeitraum hinweg garantiert. •perfekt geeignet für alle Zweiräder bis 560 kg•leichtes Anheben und Senken mittels Scherenhubtechnik•einfaches Rangieren durch 2 Lenkrollen (360° drehbar)•Plattform aus stabilem und hochwertigen Stahlriffelblech•Rücken- und kraftschonendes Bedienen mittels Fußhebel•Spannvorrichtung für Vorderräder bis 180 mm Breite zum einfachen Fixieren Ihres Zweirads•einfache Fixierung des Rades mit der Handkurbel

Ersatzteilliste zu: 24332 / FSL24332-01

VMg = verbaute Menge
RG = Rabattgruppe

Bild	Ersatzteilnr.	Bezeichnung	VMg	RG	Preis € excl. MwSt	UVP € incl. MwSt
1	24332-01001	Klemmbacke	1	1	9,01	10,72
2	24332-01002	Stopplatte	1	1	8,23	9,79
3	24332-01003	Kurbel komplett	1	1	6,38	7,59
4	24332-01004	Spannbacke komplett	1	1	21,82	25,97
5	24332-01005	Zylinder	1	5	65,54	77,99
6	24332-01006	Rolle	2	1	7,49	8,91
7	24332-01007	Rad	2	1	8,23	9,79
8	24332-01008	Achse	1	1	auf Anfrage	auf Anfrage
9	24332-01009	Ablasspedal	1	1	9,19	10,94
10	24332-01010	Hebepedal	1	1	23,01	27,38
11	24332-01011	Ablassgestänge	1	1	9,19	10,94
12	24332-01012	Lenkrolle	2	1	6,38	7,59
13	24332-01013	Feststellschraube komplett	2	1	4,53	5,39
14	24332-01014	Auffahrrampe	1	1	46,13	54,89
15	24332-01015	Rolle unten	2	1	3,61	4,30
16	24332-01016	Gummibacke	1	1	2,68	3,19
ohne Abb.	24315-01017	Befestigungslasche	1	1	2,75	3,27
ohne Abb.	24332-01018	Schraubensatz	1	1	9,15	10,89
ohne Abb.	24315-01020	Sicherung Rad	2	1	0,69	0,82
ohne Abb.	24315-01021	Hubfeder	1	1	9,15	10,89
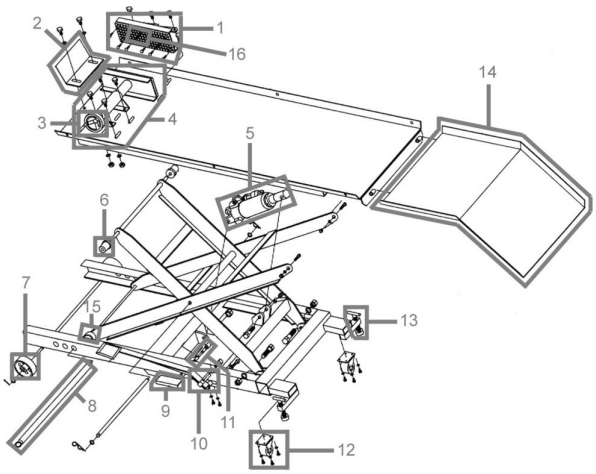
Zeichnung zu: 24332 / FSL24332-01