bis 50l Kessel - Artikel: 50053, Serie: FSL50053-05

Kompressor 415/10/50 N

EAN: *4015671500533*

Gilt für folgende Seriennummern (die 5 ersten Ziffern):
43263 43264 43395 43400 43401 43402 43529 48157

Beschreibung:
•ölgeschmiertes 2-Zylinder-V-Aggregat mit Riemenantrieb•Druckschalter•Druckminderer - leichtes Einstellen des Arbeitsdrucks•Kesseldruck- und Arbeitsdruckmanometer•2 Druckluftkupplungen•Sicherheitsventil und Kondensatablassschraube•Rückschlagventil•praktischer Transportgriff•integrierter Luftfilter•Überlastungsschutz•stabile Räder aus Kunststoff•Doppelfuß mit Gummipuffer sorgt für sicheren Stand

Ersatzteilliste zu: 50053 / FSL50053-05

VMg = verbaute Menge
RG = Rabattgruppe

Bild	Ersatzteilnr.	Bezeichnung	VMg	RG	Preis € excl. MwSt	UVP € incl. MwSt
1	50053-05001	Motor	1	5	207,99	247,51
2	50008-05002	Motorriemenscheibe	1	1	27,65	32,90
3	50053-05003	Druckleitung	1	1	Artikel nicht mehr lieferbar.	
4	50008-05004	Riemen	1	1	16,55	19,69
5	50008-05005	Entlastungsleitung	1	1	11,92	14,18
6	50053-05006	Rückschlagventil	1	1	Artikel nicht mehr lieferbar.	
7	190191	Druckschalter 230 V / 1	1	3	28,56	33,99
8	101258	Druckmanometer 12bar / 1 / 8	2	2	9,07	10,79
9	99999-00008	Sicherheitsventil 1 / 4 Zoll 11 Bar	1	3	16,55	19,69
10	41014	Schlauchkupplung 1 / 4 AG	2	2	6,68	7,95
11	50054-08025	Gussbrücke	1	3	17,47	20,79
12	50008-05012	Gummifuß komplett	2	2	Artikel nicht mehr lieferbar.	
13	50053-05013	Riemenschutz	1	3	Artikel nicht mehr lieferbar.	
14	99999-00002	Ablassventil 3 / 8	1	1	4,16	4,95
15	50008-05015	Rad	2	1	9,07	10,79
16	50008-05016	Radbefestigung komplett	2	1	3,61	4,30
38	50008-05038	Griff	1	1	9,15	10,89
39	50053-05039	Lüfterrad	1	1	6,38	7,59
ohne Abb.	50053-05040	Lüfterradabdeckung	1	1	Artikel nicht mehr lieferbar.	
ohne Abb.	99999-10024	Kondensator 250 µf mit Kabel	1	3	27,72	32,99
ohne Abb.	99999-10010	Kondensator 40µf mit Kabel	1	2	13,77	16,39
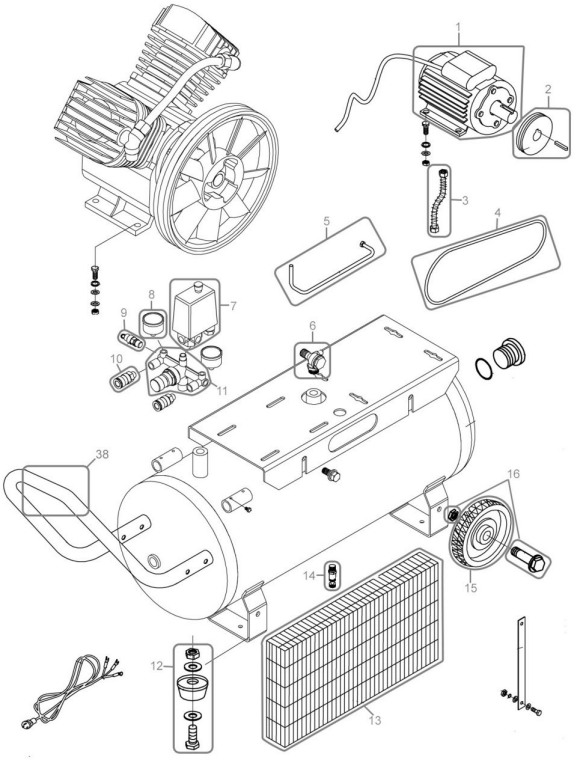
Zeichnung zu: 50053 / FSL50053-05