bis 50l Kessel - Artikel: 50083, Serie: FSL50083-01

Kompressor Airpower 200/10/5 TY

EAN: *4015671686978*

Gilt für folgende Seriennummern (die 5 ersten Ziffern):
65411 66368 66369 66370 66371 66588 67171 67172 67335 67336 67337 73906 74267 74669 75195 76354 76570

Beschreibung:
mobiler Kompressor mit Trolley-Funktion ! •ölfrei und wartungsarm•Riemenantrieb•integrierter Druckschalter•Druckminderer mit Manometer•1 Druckluftkupplung•Ablagefach•Sicherheitsventil und Kondensatablassschraube•Aufbewahrungsfach für Netzkabel Lieferumfang:•Kompressor•5 m Spiralschlauch•Ausblaspistole

Ersatzteilliste zu: 50083 / FSL50083-01

VMg = verbaute Menge
RG = Rabattgruppe

Bild	Ersatzteilnr.	Bezeichnung	VMg	RG	Preis € excl. MwSt	UVP € incl. MwSt
ohne Abb.	50083-02008	Sicherheitsventil 1 / 4 Zoll 10 bar	1	3	15,62	18,59
ohne Abb.	02814	Ausblaspistole	1	2	5,84	6,95
101	50077-01006	Luftfilter	1	1	11,00	13,09
102	50077-01012	Zylinderkopfdichtung	1	1	6,01	7,15
103	50077-01013	Zylinderdichtung	1	1	6,01	7,15
104	50083-01104	Kolbendeckel	1	1	2,68	3,19
105	50083-01105	Kolben / Pleuel komplett	1	1	9,15	10,89
106	99999-6001G	Kugellager 6001 geschlossen	2	1	8,23	9,79
107	50083-01107	Motor / Aggregat komplett	1	5	82,27	97,90
108	99999-6203G	Kugellager 6203 geschlossen	1	1	9,15	10,89
109	50077-01020	Riemen Pj307	1	5	15,62	18,59
110	50083-01110	Riemenscheibe Aggregat	1	3	13,77	16,39
111	50089-01022	Lüfterrad	1	1	5,18	6,16
112	50077-01021	Zylinderbuchse	1	1	6,01	7,15
113	50077-01022	Kolbenring	1	3	6,46	7,69
114	50104-01114	Schraube Kolbendeckel	1	1	0,83	0,99
115	50077-01015	Zylinderkopfdeckel	1	1	16,55	19,69
117	50077-01014	Ventilplattensatz	1	1	14,20	16,90
ohne Abb.	50104-01119	Kohlen 2er Set	1	2	6,38	7,59
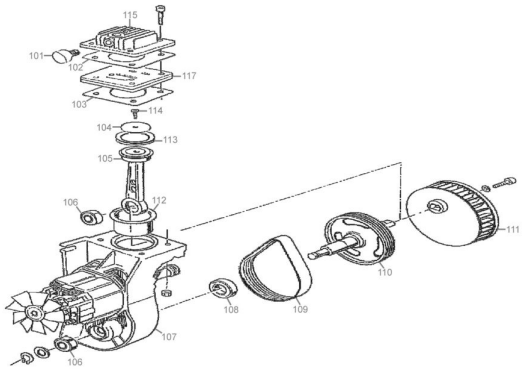
Zeichnung zu: 50083 / FSL50083-01