Akku-Schlagbohrschrauber - Artikel: 58803, Serie: FSL58803-01

Akku Schlagbohrschrauber BSBA 12-202-24K

EAN: *4015671844927*

Gilt für folgende Seriennummern (die 5 ersten Ziffern):
68136

Beschreibung:
•Handlich und leistungsstark•2-Gänge zur optimalen Nutzung der Leistung in unterschiedlichen Materialen•10 mm Schnellspannbohrfutter•automatische Spindelarretierung•Elektronik mit Drehzahlsteuerung und Überlastschutz•L/R Lauf mit Motorbremse•21 Drehmomentstufen•Softgrip Auflage für sicheres Arbeiten•integriertes LED-Arbeitslicht•integrierter Magnetbithalter am Gehäuse Lieferumfang: Bohrschrauber, Schnellladegerät 2,4 A, 2x Akkupack 2 Ah, Koffer und 13 tlg. Bohrer & Bit Zubehör: - 6x HSS Bohrer (Ø1,5; Ø2,5; Ø3,0; Ø4,0; Ø5,0; Ø6,0) - 6x CR-V Bits (SL5; SL6; PH1; PH2; PZ1; PZ2) - 1x Bit-Halter 55 mm magnetisch Optionales Zubehör:•#58806 Akkupack APA 12-20•#58807 Ladegerät LGA 12-24•#58173 Holzbohrerset 8 tlg.•#58150 Metallbohrerset 8 tlg.•#58151 Steinbohrerset 8 tlg.

Ersatzteilliste zu: 58803 / FSL58803-01

VMg = verbaute Menge
RG = Rabattgruppe

Bild	Ersatzteilnr.	Bezeichnung	VMg	RG	Preis € excl. MwSt	UVP € incl. MwSt
1	58803-01001	Schraube Bohrfutter	1	1	0,83	0,99
2	58803-01002	Schnellspannbohrfutter	1	1	6,38	7,59
3	58801-01002	Ein- / Aus Schalter	1	2	6,38	7,59
4	58806	Akkupack APA 12-20	2	4	17,61	20,96
ohne Abb.	58801-01004	Koffer	1	3	9,15	10,89
ohne Abb.	58807	Ladegerät LGA 12-24	1	4	12,56	14,95
ohne Abb.	58150	HSS Metallbohrer-Set 8-tlg.	0	1	7,14	8,50
ohne Abb.	58151	HM Steinbohrer-Set 8-tlg.	0	2	Artikel nicht mehr lieferbar.	
ohne Abb.	58173	Holzbohrer-Set 8-tlg.	0	1	5,84	6,95
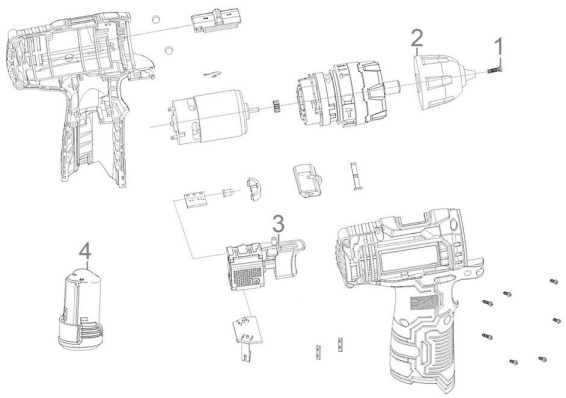
Zeichnung zu: 58803 / FSL58803-01