Ölheizgeräte - Artikel: 85139, Serie: FSL85139-01

Infrarot Ölheizer GID 40

EAN: *4015671720450*

Gilt für folgende Seriennummern (die 5 ersten Ziffern):
81214

Beschreibung:
Dieser Infrarot-Ölheizer erzeugt angenehme und wirkungsvolle Strahlungswärme, welche über Lichtwellen und nicht über die Luft transportiert wird. Ideal für Baustellen und andere große, gut belüftete Räume die beheizt oder getrocknet werden müssen. •Befeuerung erfolgt mit Diesel•Verbrennungskammer aus hochfeuerfester Keramikfaser•integriertes Thermostat mit Digitalanzeige für individuelle Wärmeanpassung und konstante Temperaturerhaltung•einfache Bedienung durch elektronische Zündung•integrierter Brennstofftank mit Tankanzeige•geräuscharme Brenner-Technologie für einen leisen Betrieb•erzeugt keine Luftverwirbelungen•komfortabler Transport durch stabile Gummi-Rollen und Fahrgriff

Ersatzteilliste zu: 85139 / FSL85139-01

VMg = verbaute Menge
RG = Rabattgruppe

Bild	Ersatzteilnr.	Bezeichnung	VMg	RG	Preis € excl. MwSt	UVP € incl. MwSt
1	85139-01001	Anschlussstück Kraftstoffleitung	1	1	auf Anfrage	auf Anfrage
2	85139-01002	Verbindungsstück Kraftstoffleitung	1	1	auf Anfrage	auf Anfrage
3	85139-01003	Ölfilter	1	1	auf Anfrage	auf Anfrage
4	85139-01004	Magnetventil	1	1	auf Anfrage	auf Anfrage
5	85127-02003	Pumpe	1	5	105,03	124,99
6	85139-01006	Kraftstoffleitung	1	1	auf Anfrage	auf Anfrage
7	85127-01020	Photozelle	1	1	13,77	16,39
8	85139-01008	Platine	1	1	auf Anfrage	auf Anfrage
9	85127-01008	Zündeinheit	1	3	23,45	27,91
10	85127-01018	Temperaturregelknopf	1	1	1,08	1,29
11	85115-01008	Ein- / Aus Schalter	1	1	3,94	4,69
12	85127-01017	Abdeckung Überhitzungsanzeige	1	1	0,32	0,38
13	85127-01042	Schutz Anzeige	1	1	0,46	0,55
14	85139-01014	Abdeckung	1	1	auf Anfrage	auf Anfrage
15	85139-01015	Platine Anzeige	1	1	auf Anfrage	auf Anfrage
16	85139-01016	Motor	1	1	auf Anfrage	auf Anfrage
17	85139-01017	Winkelstück 90°	2	1	auf Anfrage	auf Anfrage
18	85127-02019	Zünder	1	1	8,32	9,90
19	85139-01019	Lüfterrad	1	1	auf Anfrage	auf Anfrage
20	85139-01020	Einspritzdüse	1	1	auf Anfrage	auf Anfrage
21	85139-01021	Thermoschutz	1	1	auf Anfrage	auf Anfrage
22	85139-01022	Abdeckung Strahlungskegel	1	1	auf Anfrage	auf Anfrage
23	85139-01023	Diffusionskappe	1	1	auf Anfrage	auf Anfrage
25	85139-01025	Gitter	1	1	auf Anfrage	auf Anfrage
26	85139-01026	Transportgriff	1	1	auf Anfrage	auf Anfrage
27	85139-01027	Klemmschraube	2	1	auf Anfrage	auf Anfrage
28	85139-01028	Seitenteil rechts	1	1	auf Anfrage	auf Anfrage
29	85139-01029	Halterohr Seitenteil rechts	1	1	auf Anfrage	auf Anfrage
30	85139-01030	Verbindungsrohr	1	1	auf Anfrage	auf Anfrage
31	85139-01031	Halterohr Seitenteil links	1	1	auf Anfrage	auf Anfrage
32	85139-01032	Seitenteil links	1	1	auf Anfrage	auf Anfrage
33	85139-01033	Kraftstofftankdeckel	1	1	auf Anfrage	auf Anfrage
34	85139-01034	Kraftstofftank	1	1	auf Anfrage	auf Anfrage
35	85127-01030	Ablassschraube	1	1	1,39	1,65
36	85139-01036	Dichtring	2	1	auf Anfrage	auf Anfrage
37	85139-01001	Anschlussstück Kraftstoffleitung	1	1	auf Anfrage	auf Anfrage
38	85139-01038	Ansaugrohr	1	1	auf Anfrage	auf Anfrage
39	85139-01039	Kraftstoffanzeige	1	1	auf Anfrage	auf Anfrage
40	85139-01040	Kraftstoffleitung	2	1	2,76	3,28
41	85139-01041	Untergestell	1	1	auf Anfrage	auf Anfrage
42	85139-01042	Sicherungsstift	2	1	auf Anfrage	auf Anfrage
43	85139-01043	Radachse	1	1	auf Anfrage	auf Anfrage
44	85139-01044	Rad	2	1	auf Anfrage	auf Anfrage
45	85139-01045	Mutter	2	1	auf Anfrage	auf Anfrage
46	85139-01046	Kraftstofffilter (im Tank)	1	1	auf Anfrage	auf Anfrage
47	85139-01047	Halterung Kraftstofffilter (im Tank)	1	1	auf Anfrage	auf Anfrage
ohne Abb.	85109-01025	Glassicherung-Platine 3,15A	1	1	1,01	1,20
ohne Abb.	85139-01049	Schraubensatz	1	1	auf Anfrage	auf Anfrage
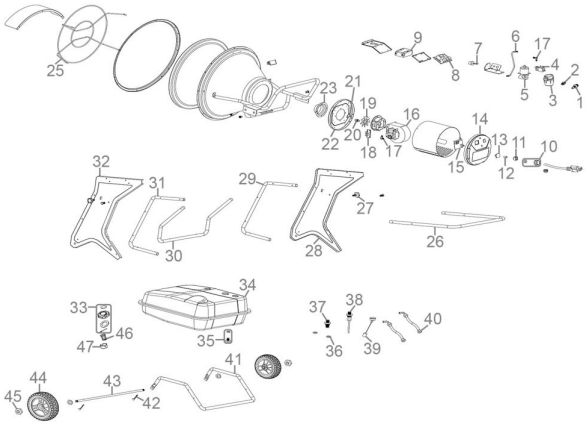
Zeichnung zu: 85139 / FSL85139-01