Elektro-Vertikutierer - Artikel: 94123, Serie: FSL94123-02

VERTIKUTIERER GVZ 1401 2 IN 1

EAN: *4015671941237*

Gilt für folgende Seriennummern (die 5 ersten Ziffern):
69376 69612 72462 74918 78338

Beschreibung:
•1.400 W Motor•Sicherheitsschalter•Zusammenklappbarer Fahrgriff•Große leichtgängige Räder•4-fach zentrale Höhenverstellung•Kabelzugentlastung•Lüfter- und Vertikutierwalze wechselbar•35 l Fangsack

Ersatzteilliste zu: 94123 / FSL94123-02

VMg = verbaute Menge
RG = Rabattgruppe

Bild	Ersatzteilnr.	Bezeichnung	VMg	RG	Preis € excl. MwSt	UVP € incl. MwSt
1	94123-01001	Schaltereinheit komplett	1	1	15,62	18,59
2	94123-01002	Grasfangsack	1	1	13,77	16,39
3	94123-01003	Knopf Höhenverstellung	1	1	2,03	2,42
4	94123-01004	Abdeckung	1	1	6,38	7,59
6	94123-01006	Auswurfklappe	1	1	6,38	7,59
7	94123-01007	Holm oben	1	1	12,85	15,29
8	94123-01008	Holm Mitte	2	1	6,38	7,59
9	94123-01009	Klemmschraube komplett	4	1	2,68	3,19
10	94123-01010	Höhenverstellung	1	1	6,38	7,59
11	94123-01011	Achsbefestigung hinten vvr.	1	1	2,68	3,19
12	94123-01012	Kabelclip	2	1	0,69	0,82
13	94123-02013	Riemenscheibe Antrieb	1	2	12,85	15,29
14	94123-01014	Riemenabdeckung	1	1	8,23	9,79
15	94123-02015	Riemen	1	1	8,23	9,79
16	94123-01016	Kabelring	1	1	0,32	0,38
17	94123-02017	Motor komplett	1	3	34,11	40,59
18	94123-01018	Radstopfen einzeln	4	1	1,61	1,92
19	94123-01019	Radachse Klein	2	1	2,68	3,19
20	94123-01020	Holm unten	2	1	7,30	8,69
21	94123-01021	Belüftungseinsatz	1	2	18,48	21,99
22	94123-01022	Vertikutiereinsatz	1	1	17,47	20,79
23	94123-01023	Vorderrad	2	1	6,38	7,59
24	94123-01024	Vorderachse komplett	1	1	6,38	7,59
26	94123-01026	Wellenaufnahme	1	1	2,96	3,52
27	94123-01027	Hinterrad	2	1	4,53	5,39
28	94123-01028	Verschlussstopfen Holm Mitte	2	1	0,23	0,27
29	94123-02029	Riemenscheibe Motor	1	1	5,08	6,05
30	99999-6080G	Kugellager 6080 geschlossen	1	1	6,38	7,59
31	94123-01031	Kabelführung	1	1	2,68	3,19
32	94123-01032	Verschlussstopfen Holm unten	4	1	0,23	0,27
33	94123-01033	Achsbefestigung hinten vvl.	1	1	2,68	3,19
34	94123-01034	Radclip	4	1	0,23	0,27
35	94123-01035	Bef. Schraube Holm unten	2	1	0,14	0,17
36	94123-01036	Bef. Schraube Schaltereinheit	2	1	0,14	0,17
37	94123-01037	Bef. Auswurfklappe	1	1	1,39	1,65
38	94123-01038	Achsbefestigung vorne	2	1	2,03	2,42
39	94123-01039	Induktionsspule	1	1	2,96	3,52
41	94123-02041	Schraube Riemenscheibe	1	1	1,11	1,32
43	94123-01043	Riemenabdeckung innen	1	1	8,23	9,79
ohne Abb.	94123-01040	Kohlen 2er Set	1	1	4,53	5,39
ohne Abb.	94123-01041	Kohlenhalter 2er Set	1	1	2,96	3,52
ohne Abb.	94123-01099	Zubehör	1	1	4,16	4,95
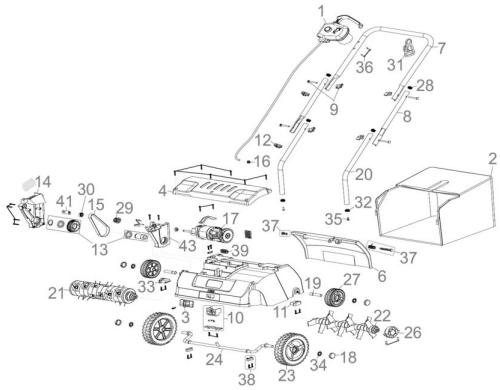
Zeichnung zu: 94123 / FSL94123-02