Schnittbreite bis 45cm - Artikel: 95170, Serie: FSL95170-01

BALKENMÄHER GBM 900

EAN:

Gilt für folgende Seriennummern (die 5 ersten Ziffern):
44540

Beschreibung:
Der kräftige 5,1 PS 4-Takt OHV Motor macht ihn zum Spezialisten für Wiesen, Böschungen und Koppeln. Durch die großen Räder mit Traktionsprofil ist auch ein Vorankommen an steileren Hängen kein Problem. Das Rangieren wird durch den Vor- und Rückwärtsgang erheblich erleichtert und es läßt sich Kräfte sparend arbeiten. Durch eine Umstellung an den Rädern kann der Balkenmäher auch ohne Radantrieb benutzt werden. Einsatzgebiete: Für mittlere bis große Flächen geeignet.

Ersatzteilliste zu: 95170 / FSL95170-01

VMg = verbaute Menge
RG = Rabattgruppe

Bild	Ersatzteilnr.	Bezeichnung	VMg	RG	Preis € excl. MwSt	UVP € incl. MwSt
40	95170-01040	Vergaser	1	1	32,35	38,50
41	95170-01041	Hitzeschutz-Vergaser	1	1	7,39	8,79
42	95170-01042	Dichtung Luftfilter-Hitzeschutz	1	1	4,81	5,72
43	95170-01043	Dichtung Hitzeschutz-Vergaser	1	1	4,81	5,72
44	94360-03047	Luftfiltereinsatz	1	2	6,64	7,90
45	95180-02167	Luftfilter komplett	1	1	16,55	19,69
46	95170-01046	Tankdeckel	1	1	6,93	8,25
47	95170-01047	Tank komplett	1	1	Artikel nicht mehr lieferbar.	
48	94360-01041	Auspuff	1	3	18,39	21,88
49	95170-01049	Rußfilter komplett	1	1	Artikel nicht mehr lieferbar.	
50	95170-01050	Lüfterrad	1	1	8,78	10,45
51	95170-01051	Polrad	1	1	34,93	41,57
52	95170-01052	Zündspule	1	3	25,80	30,70
60	95170-01060	Dichtung Vergaser-Zylinder	1	1	4,81	5,72
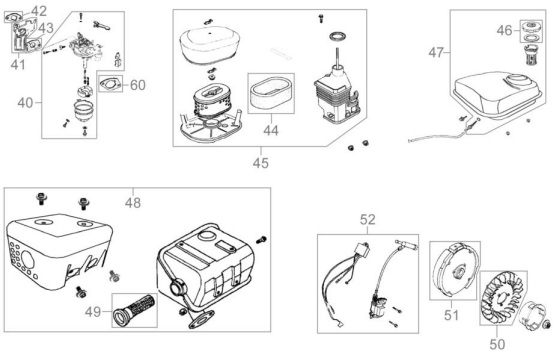
Zeichnung zu: 95170 / FSL95170-01