# Benzin-Sets - Artikel: 95193, Serie: FSL95193-01

## Gartenpflege-Set GPS 1000 4in1

***EAN:*** *4015671558572*

***Gilt für folgende Seriennummern (die 5 ersten Ziffern):***
66519 66717 67498 68216

***Beschreibung:***
Der praktische Allrounder für alle Pflegearbeiten im Garten, Hof und zur Grünpflege •luftgekühlter 1-Zylinder-2-Takt-Motor•Antriebseinheit mit Softgriff•Tipp-Automatik Fadenverlängerung•4 passende Aufsetzköpfe•Anbauheckenschere 180° neigbar•Anbausense mit Sternblatt 3Z•Verlängerung passend für alle Geräte•Komfortables Tragegurtsystem•Starterleichterung durch Primerpumpe•inkl. Entaster, Sense, Trimmer, Heckenschere Optionales Zubehör:•#95616 Ersatzkette (Oregon)•#95617 Ersatzschwert (Oregon)•#94069 Sternblatt 3Z•#94035 Fadenspule (2er Set)

## Ersatzteilliste zu: 95193 / FSL95193-01

VMg = verbaute Menge
RG = Rabattgruppe

| Bild | Ersatzteilnr. | Bezeichnung | VMg | RG | Preis € excl. MwSt | UVP € incl. MwSt |
|---|---|---|---|---|---|---|
| 42 | 95145-01054 | Kettenspanner | 1 | 1 | 3,61 | 4,30 |
| 43 | 95193-01067 | Abdeckung Kettenritzel | 1 | 1 | 4,53 | 5,39 |
| 44 | 95145-01061 | Kettenrad | 1 | 1 | 5,08 | 6,05 |
| 45 | 6034-01005 | Öltankdeckel | 1 | 1 | 2,68 | 3,19 |
| 47 | 58408 | Oregon-Ersatzkette 40 / 1,3 / 3 / 8 | 1 | 1 | 19,29 | 22,96 |
| 48 | 95617 | Ersatzschwert 95706 / 95728 / 95685 / 95193 | 1 | 2 | 18,45 | 21,96 |
| 49 | 95193-01049 | Kettenschutz | 1 | 1 | 4,53 | 5,39 |
| 59 | 95193-01059 | Rohr Kettensägen / Heckenscherenaufsatz | 1 | 1 | 13,77 | 16,39 |
| 60 | 95193-01060 | Klemmstück | 1 | 1 | 1,39 | 1,65 |
| ohne Abb. | 95193-01066 | Astkettensägenaufsatz | 1 | 5 | 41,50 | 49,39 |
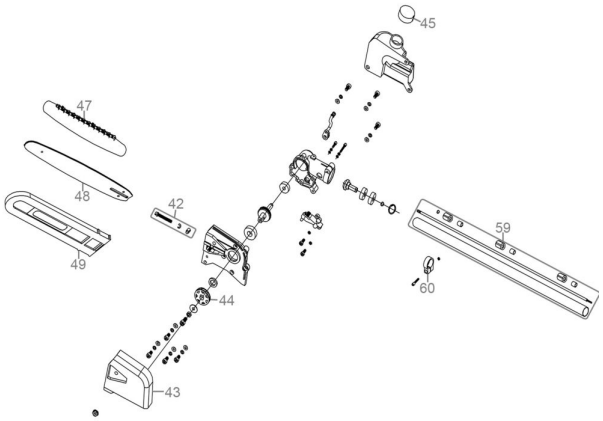
## Zeichnung zu: 95193 / FSL95193-01