RADIALKAPPSÄGE GRK 250/300 SET

EAN: *4015671005625*

Gilt für folgende Seriennummern (die 5 ersten Ziffern):
59591 60142 60460 60762 61111 61364 64949 65284

Beschreibung:
Radial Kapp- und Gehrungssäge mit•Doppelrohrführung•Grundgestell und Sägetisch aus Alu-Druckguss•kugelgelagerte Radialführungen für leichtgängige Zugführung•beidseitig verwendbare Klemmvorrichtung•großer Drehtisch mit Rasterfixierung•(beidseitig) schwenkbar 0-45°•Sägekopf 45° schwenkbar Ausstattung: · 2 Hartmetall-Sägeblatt · Staubsaugeranschluss · Großer Staubfangsack · komplett mit Untergestell

Ersatzteilliste zu: 00562 / FSL00562-02

VMg = verbaute Menge
RG = Rabattgruppe

Bild	Ersatzteilnr.	Bezeichnung	VMg	RG	Preis € excl. MwSt	UVP € incl. MwSt
1	55028-04002	Schalter	1	3	6,01	7,15
2	55003-01002	Kohlen 2er Set	1	3	7,30	8,69
3	55003-04003	Stator	1	3	36,05	42,90
4	55003-04004	Rotor	1	3	40,66	48,39
5	55003-04005	Getriebe komplett	1	3	21,17	25,19
6	55003-01006	Schraube Verbindungsplatte	1	1	1,76	2,09
8	55003-02008	Sägeblattschutz komplett	1	5	Artikel nicht mehr lieferbar.	
9	55003-01009	Führung Sägeblattschutz	1	2	6,42	7,64
10	55003-01010	Werkstückzwinge	1	5	11,92	14,18
11	55003-02011	Aluanschlag	1	5	Artikel nicht mehr lieferbar.	
12	55003-02012	Tischbasis	1	5	46,13	54,89
13	55003-01013	Tischeinlage 2er Set	1	1	4,53	5,39
14	55003-01014	Klemmplatte	1	1	4,53	5,39
15	55003-01015	Klemmgriff	1	1	3,88	4,62
16	55003-01016	Gummifuß	4	1	0,88	1,05
17	55003-01017	Skala Neigungsverstellung	1	1	2,31	2,75
18	55003-01018	Ausleger	2	2	7,30	8,69
19	55003-03019	Stellgriff	1	1	6,38	7,59
20	55003-01020	Halter Führungsschiene	1	5	24,87	29,60
21	55003-01021	Radiallager	3	5	6,38	7,59
22	55003-02022	Gelenk	1	5	19,87	23,65
23	55003-03023	Blattschraube	1	1	2,96	3,52
24	55207-01015	Aussenflansch	1	1	4,16	4,95
25	55003-01025	Innenflansch	1	1	4,16	4,95
26	55003-02026	Entriegelungshebel	1	3	6,01	7,15
27	55003-01027	Adapter Staubfangsack	1	1	3,88	4,62
28	55003-01028	Staubfangsack	1	2	5,08	6,05
29	55003-01029	Endkappe	1	5	5,08	6,05
30	55003-02030	Kohlenhalter 2er Set	1	2	5,08	6,05
31	55003-02031	Griff komplett	1	3	15,62	18,59
32	55003-01032	Flügelschraube-Ausleger	2	1	2,22	2,64
33	55003-01033	Feder	1	1	6,38	7,59
34	55007-02034	Entriegelungsgriff	1	1	5,08	6,05
35	55003-01035	Führungsrohr	2	2	14,70	17,49
36	55003-01036	Abstreifring	2	1	Artikel nicht mehr lieferbar.	
38	40628-04044	Kondensator	1	1	3,61	4,30
39	55003-04039	Motorabdeckung PVC	1	3	9,15	10,89
41	55003-01041	Feststellschraube	1	1	1,76	2,09
42	55003-01042	Flügelschraube-Werkstückzwinge	2	1	1,76	2,09
43	55028-04043	Drücker inkl. Feder	1	2	4,53	5,39
ohne Abb.	55003-01037	Untergestell	1	5	50,84	60,50
ohne Abb.	55003-01040	Gummifuss - Untergestell	4	1	2,68	3,19
ohne Abb.	55003-01043	Gummistopper	1	1	2,31	2,75
ohne Abb.	55003-01044	Gradanzeigepfeil	1	1	1,01	1,20
ohne Abb.	55003-01045	Satz Standfüsse Untergestell	1	3	21,17	25,19
ohne Abb.	55003-01099	Zubehör	1	2	7,30	8,69
ohne Abb.	55003-02007	Flügelschraube Aluanschlag	1	1	1,76	2,09
ohne Abb.	55003-02045	Verlängerung Aluanschlag	1	2	8,23	9,79
ohne Abb.	55006-04045	Schutzkappe Rotor	1	1	5,08	6,05
ohne Abb.	99999-IN606	Innensechskantschlüssel 6er	1	1	0,92	1,09
ohne Abb.	55023	Holzsägeblatt HM 250x20x50Z	2	2	16,76	19,94
ohne Abb.	55006-01036	Adapter Staubsauger	0	1	4,53	5,39
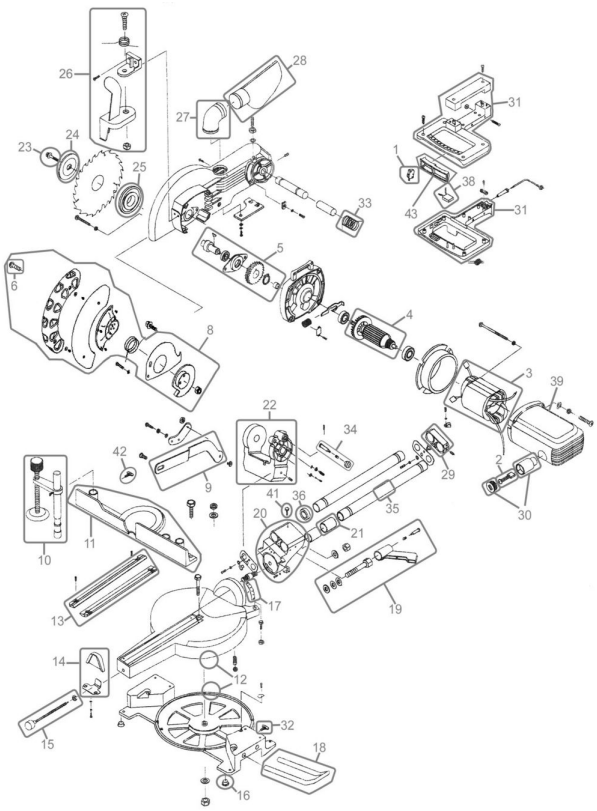
Zeichnung zu: 00562 / FSL00562-02