bis 500 mm Ø-Sägeblatt - Artikel: 01837, Serie: FSL01837-02

WIPPSÄGE GWS 450 ECO

EAN: *4015671018373*

Gilt für folgende Seriennummern (die 5 ersten Ziffern):
47270 47573 47954 47955 48747 48748 48749 49335 49505 49506 49507 50004 50005 50910 50911 51022 51023 52589 52928 53084 53487 53827 54269 54443 54701 55111 55158

Beschreibung:
Stabile pulverbeschichtete Stahlkonstruktion, mit automatischer Wippenrückstellung über Federdruck. Ausstattung: Schalter-Stecker Kombination mit Nullspannungsschalter, Sägeblattbremse nach EN. Komplett mit Hartmetallsägeblatt 450 mm, verstellbarer Wippenverlängerung und Vollgummiräder. Einsatzgebiet: Ideal geeignet für den dauerhaften Einsatz im Haus, Hof und Gewerbe. optional erhältlich: Art.-Nr.: 01835, Ersatzsägeblatt: 450 x 30 mm, 48 Zähne.

Ersatzteilliste zu: 01837 / FSL01837-02

VMg = verbaute Menge
RG = Rabattgruppe

Bild	Ersatzteilnr.	Bezeichnung	VMg	RG	Preis € excl. MwSt	UVP € incl. MwSt
1	69545	Motor kpl. zu 1837	1	5	Artikel nicht mehr lieferbar.	
2	1837-01002	Rad	2	3	9,07	10,79
3	1837-01003	Achse komplett	1	1	7,30	8,69
4	1837-01004	Innenflansch	1	3	7,30	8,69
5	1837-01005	Aussenflansch	1	3	7,55	8,98
ohne Abb.	01835	Brennholzsägeblatt HM 450x30x48Z	1	2	50,38	59,95
10	1837-01010	Feder Wippe	1	2	11,00	13,09
11	1837-01011	Wippeinlagen einzeln	6	1	2,68	3,19
12	2051-01040	Schalter 230 V mit Kabel	1	1	41,93	49,90
ohne Abb.	1837-01006	Lüfterrad Motor	1	2	7,30	8,69
ohne Abb.	1837-01007	Lüfterradabdeckung Motor	1	1	8,23	9,79
ohne Abb.	1837-01009	Verriegelungsbolzen Sägeblatt	1	1	6,38	7,59
ohne Abb.	94707-02015	Kondensator	1	1	14,28	16,99
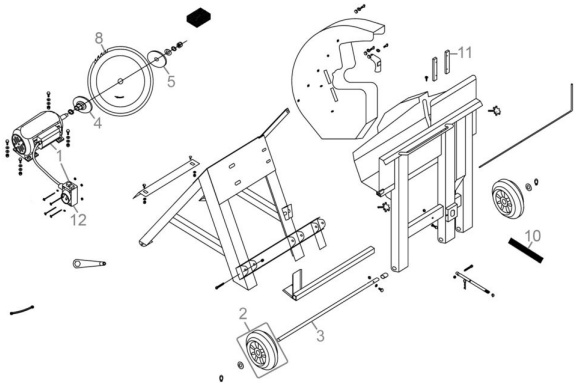
Zeichnung zu: 01837 / FSL01837-02