Güde GmbH & Co. KG • Birkichstraße 6 • D-74549 Wolpertshausen
Telefon: 0 79 04/700-0 • Telefax: 0 79 04/700-250 • info@guede.com
Service-Center: support@ts.guede.com • www.guede.com

bis 7 t Spaltdruck - Artikel: 01996, Serie: FSL01996-01

HOLZSPALTER DHH 1050/7 TCW

EAN:

Gilt für folgende Seriennummern (die 5 ersten Ziffern):
43665 43932 44022 44023 44024 44221 44222 44814 48523 48524 48746 48850 49763

Beschreibung:
Robuster Holzspalter, Spaltmesser aus Spezialstahl, alle Stahlteile mit hochwertiger Pulverbeschichtung, Spezial-Elektromotor mit hochwertiger Hydraulikpumpe. Ausstattung: 2-fach höhenverstellbarer Spalttisch, 2-Hand-Bedienung mit Sicherheitsgriffen, verstellbarer Spalthub, große Räder inkl. 2-Hand Fahrbügel, Schalter-Stecker-Kombination mit Notaus-Taster, 4-seitige Säulenführung oben und unten.

Ersatzteilliste zu: 01996 / FSL01996-01

VMg = verbaute Menge
RG = Rabattgruppe

Bild	Ersatzteilnr.	Bezeichnung	VMg	RG	Preis € excl. MwSt	UVP € incl. MwSt
3	1959-04003	Spaltsäule	1	3	Artikel nicht mehr lieferbar.	
6	1959-02006	Plastikdeckel	1	1	2,93	3,49
7	1959-02007	Klemmschraube	1	1	2,17	2,58
10	1959-02010	Hubeinstellstange komplett	1	1	Artikel nicht mehr lieferbar.	
13	1959-04013	Hydraulikzylinder	1	2	156,22	185,90
18	1982-01012	Hydraulikleitung A	1	3	17,64	20,99
19	1982-01013	Hydraulikleitung B	1	3	17,64	20,99
23	1959-02023	Blech	1	1	6,38	7,59
26	1959-02026	Querverbindung	1	1	Artikel nicht mehr lieferbar.	
35	1959-02035	Abdeckung	1	3	15,96	18,99
36	1959-02036	Rad	2	3	14,20	16,90
37	1959-04037	Radsicherung	2	1	2,03	2,42
38	1959-04038	Radachse	1	1	8,91	10,60
39	1959-04039	Grundgestell	1	1	Artikel nicht mehr lieferbar.	
40	1959-02040	Ölstandsanzeige	1	1	7,30	8,69
41	1959-02041	Tisch	1	3	57,06	67,90
42	1959-02042	Bedienhebelgriff	2	1	1,39	1,65
43	1959-04043	Bedienhebel	2	1	8,23	9,79
53	1959-04053	Elektromotor 230 V	1	5	189,07	224,99
54	1959-03054	Motoradapter	1	1	Artikel nicht mehr lieferbar.	
55	1959-02055	Motorflansch	1	1	4,62	5,50
58	1959-03058	Anschlusswinkel Rücklauf	1	2	4,16	4,95
67	1982-01025	Hydraulikleitung B	1	2	17,47	20,79
71	1959-02071	Ölfilter	1	2	7,55	8,98
74	1959-02074	Anschlußwinkel Rücklauf	1	2	Artikel nicht mehr lieferbar.	
75	1959-02075	Hydraulikventil	1	3	106,30	126,50
76	1959-02076	Anschlußwinkel Pumpe	1	2	Artikel nicht mehr lieferbar.	
78	1959-02078	T-Stück	1	1	3,61	4,30
79	1959-02079	Rundstopfen	1	1	1,92	2,28
80	1959-03080	Hydraulikpumpe Versch. Anschlüsse	1	5	119,24	141,90
81	2051-01040	Schalter 230 V mit Kabel	1	1	41,93	49,90
85	1959-02085	Bedienarm komplett vvl.	1	3	Artikel nicht mehr lieferbar.	
86	1959-02086	Bedienarm komplett vvr.	1	3	Artikel nicht mehr lieferbar.	
87	1959-02087	Bolzen oben komplett	1	2	4,62	5,50
88	1959-02088	Hebel Ventil	1	1	7,97	9,48
89	1959-02089	Rücklaufleitung	1	1	6,38	7,59
90	1959-02090	Dichtung Rücklaufleitung	1	1	1,76	2,09
91	1959-02091	Ansaugleitung	1	1	6,10	7,26
92	1959-02092	Sicherungsring	1	1	0,83	0,99
93	1959-02093	Bolzen unten	1	2	5,45	6,49
94	1982-01003	Expandergummi	1	1	3,28	3,90
95	1959-02095	Haltekralle rechts	1	2	4,61	5,49
96	1959-02096	Haltekralle links	1	2	4,61	5,49
97	1959-02097	Dichtung Ansaugleitung	1	1	2,31	2,75
98	1959-04098	Klemmkasten	1	1	12,85	15,29
99	1959-04099	Gleitplatte hinten	1	2	5,87	6,99
100	1959-04100	Gleitplatte vvl.	1	2	5,45	6,49
101	1959-04101	Gleitplatte vorne	1	2	5,87	6,99
102	1959-04102	Gleitplatte vvr.	1	2	5,45	6,49
ohne Abb.	1959-04082	Kondensator 45µf	1	5	15,12	17,99
ohne Abb.	1959-02084	Zubehörsatz	1	1	4,53	5,39
ohne Abb.	1959-04094	Tischarretierung komplett	1	1	14,20	16,90
ohne Abb.	01981	SPALTKREUZ ZU 1959 DHH 1050 / 6TC	1	2	Artikel nicht mehr lieferbar.	
ohne Abb.	2010-01029	Klemmschraube M8	0	1	2,03	2,42
ohne Abb.	2040-01049	Klemmschraube Spaltkreuz M12	0	1	2,68	3,19
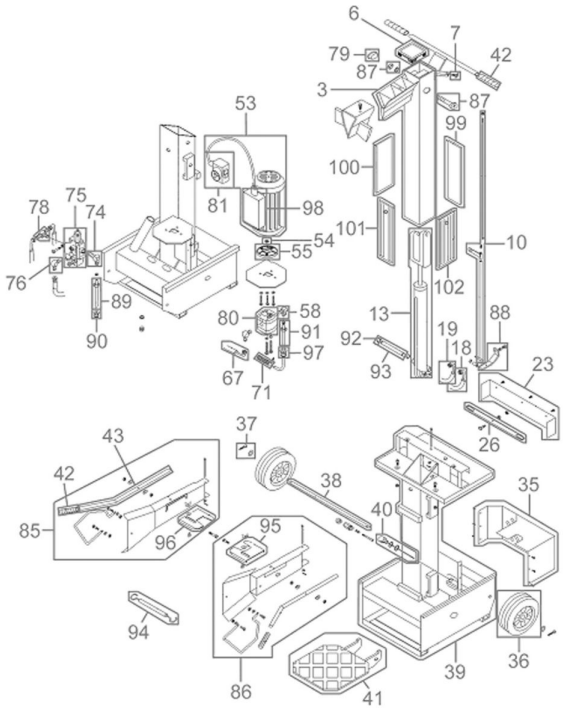
Zeichnung zu: 01996 / FSL01996-01