HOLZSPALTER DHH 1050/8 TCS 400V

EAN: *4015671694164*

Gilt für folgende Seriennummern (die 5 ersten Ziffern):
07063 07064 07065 64196 64644 64645 64960 65277 65380 65381 65382

Beschreibung:
Ausstattung:•Robuster Brennholzspalter•Spaltmesser aus Spezialstahl•Alle Stahlteile mit hochwertiger Pulverbeschichtung•Spezial-Elektromotor mit hochwertiger Hydraulikpumpe•2-fach höhenverstellbarer Spalttisch•2-Hand-Bedienung mit Sicherheitsgriffen•Stufenlos einstellbarer Spalthub•Große Räder inkl. 2-Hand Fahrbügel•Schalter-Stecker-Kombination mit Notaus-Taster•4-seitige Säulenführung oben und unten•inkl. Spaltkreuz und Spaltstern für Anfeuerholz

Ersatzteilliste zu: 01999 / FSL01999-01

VMg = verbaute Menge
RG = Rabattgruppe

Bild	Ersatzteilnr.	Bezeichnung	VMg	RG	Preis € excl. MwSt	UVP € incl. MwSt
3	1959-02003	Spaltsäule	1	3	72,18	85,89
6	1959-02006	Plastikdeckel	1	1	2,93	3,49
7	1959-02007	Klemmschraube	1	1	2,17	2,58
10	1959-02010	Hubeinstellstange komplett	1	1	Artikel nicht mehr lieferbar.	
13	1959-04013	Hydraulikzylinder	1	2	156,22	185,90
18	1982-01012	Hydraulikleitung A	1	3	17,64	20,99
19	1982-01013	Hydraulikleitung B	1	3	17,64	20,99
23	1959-02023	Blech	1	1	6,38	7,59
26	1959-04103	Querverbinder	1	1	5,45	6,49
35	1959-02035	Abdeckung	1	3	15,96	18,99
36	1959-02036	Rad	2	3	14,20	16,90
37	1959-04037	Radsicherung	2	1	2,03	2,42
38	1959-04038	Radachse	1	1	8,91	10,60
40	1959-02040	Ölstandsanzeige	1	1	7,30	8,69
41	1959-02041	Tisch	1	3	57,06	67,90
42	1959-02042	Bedienhebelgriff	4	1	1,39	1,65
43	1959-04043	Bedienhebel	2	1	8,23	9,79
53	1963-03053	Elektromotor 400 V	1	5	192,44	229,00
54	1959-02054	Motoradapter	1	1	4,53	5,39
55	1959-02055	Motorflansch	1	1	4,62	5,50
58	1959-03058	Anschlusswinkel Rücklauf	1	2	4,16	4,95
67	1982-01025	Hydraulikleitung B	1	2	17,47	20,79
71	1959-02071	Ölfilter	1	2	7,55	8,98
74	1959-02058	Winkel	1	2	4,16	4,95
75	1959-02075	Hydraulikventil	1	3	106,30	126,50
76	1959-02058	Winkel	1	2	4,16	4,95
78	1959-02078	T-Stück	1	1	3,61	4,30
79	1959-02079	Rundstopfen	1	1	1,92	2,28
80	1959-02080	Hydraulikpumpe Gleiche Anschlüsse	1	5	119,24	141,90
81	2053-01081	Schalter 400 V	1	1	43,92	52,26
85	1999-01085	Bedienarm komplett vvl.	1	5	36,13	42,99
86	1999-01086	Bedienarm komplett vvr.	1	5	36,13	42,99
87	1959-02087	Bolzen oben komplett	1	2	4,62	5,50
88	1959-02088	Hebel Ventil	1	1	7,97	9,48
89	1959-02089	Rücklaufleitung	1	1	6,38	7,59
90	1959-02090	Dichtung Rücklaufleitung	1	1	1,76	2,09
91	1959-02091	Ansaugleitung	1	1	6,10	7,26
92	1959-02092	Sicherungsring	1	1	0,83	0,99
93	1959-02093	Bolzen unten	1	2	5,45	6,49
95	1959-02095	Haltekralle rechts	1	2	4,61	5,49
96	1959-02096	Haltekralle links	1	2	4,61	5,49
97	1959-02097	Dichtung Ansaugleitung	1	1	2,31	2,75
98	1963-02098	Klemmkasten	1	1	12,85	15,29
99	1959-04099	Gleitplatte hinten	1	2	5,87	6,99
100	1959-04100	Gleitplatte vvl.	1	2	5,45	6,49
101	1959-04101	Gleitplatte vorne	1	2	5,87	6,99
102	1959-04102	Gleitplatte vvr.	2	2	5,45	6,49
ohne Abb.	1945-01083	Dichtungssatz Pumpe	2	3	9,15	10,89
ohne Abb.	1959-02084	Zubehörsatz	1	1	4,53	5,39
ohne Abb.	1959-04094	Tischarretierung komplett	1	1	14,20	16,90
ohne Abb.	1962-01023	Bolzen Bedienarm	1	1	4,53	5,39
ohne Abb.	1999-01001	Spaltstern	1	2	64,61	76,89
ohne Abb.	2010-01029	Klemmschraube M8	0	1	2,03	2,42
ohne Abb.	2013-01027	Expandergummi	0	1	3,28	3,90
ohne Abb.	2040-01049	Klemmschraube Spaltkreuz M12	0	1	2,68	3,19
ohne Abb.	01981	SPALTKREUZ ZU 1959 DHH 1050 / 6TC	0	2	Artikel nicht mehr lieferbar.	
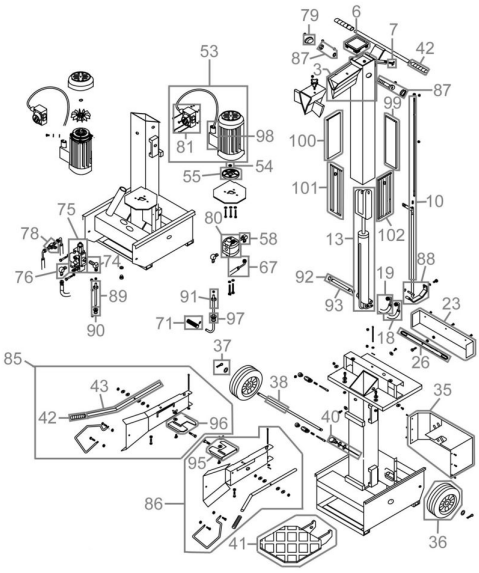
Zeichnung zu: 01999 / FSL01999-01