8 bis 10 t Spaltdruck - Artikel: 02025, Serie: FSL02025-02

HOLZSPALTER BASIC 8T/D

EAN: *4015671164711*

Gilt für folgende Seriennummern (die 5 ersten Ziffern):
55974 56155 56484 56485 57373 57548 58486

Beschreibung:
•2-Hand-Sicherheitsbedienung mit Handschutz•Spaltmesser aus Spezialstahl•Elektromotor mit hochwertiger Hydraulikpumpe•Große leichtgängige Transporträder•Motor mit Alu-Gehäuse für gute Wärmeableitung und hohe Einschaltdauer•Schalter-Stecker-Kombination mit Nullspannungsauslöser•Stufenlos einstellbarer Spalthub•4-seitige Säulenführung (wechselbar) Vorlaufgeschwindigkeit: 0,04-0,05 m/s Rücklaufgeschwindigkeit: 0,10-0,12 m/s Maße (H x B x T): 1.040 x 620 x 720 mm Tischgröße: ca. 360 x 280 mm

Ersatzteilliste zu: 02025 / FSL02025-02

VMg = verbaute Menge
RG = Rabattgruppe

Bild	Ersatzteilnr.	Bezeichnung	VMg	RG	Preis € excl. MwSt	UVP € incl. MwSt
1	2020-01001	Haltekralle links	1	1	3,61	4,30
2	2020-01002	Klemmschraube	2	1	1,60	1,90
3	2020-01003	Bedienarm vvr.	1	5	27,65	32,90
4	2020-01004	Griffschutz	2	1	1,76	2,09
5	2025-02005	Tisch	1	1	46,13	54,89
6	2030-01025	Bolzen Zylinder oben	1	1	3,61	4,30
8	2025-01008	Motor komplett 400 V	1	5	209,24	249,00
9	2020-02009	Ansaugleitung	1	1	13,77	16,39
10	2035-04018	Ölmessstab	1	1	6,38	7,59
11	2025-01011	Abdeckkappe	1	1	5,45	6,49
12	2025-01012	Hydraulikventil	1	3	106,30	126,50
13	2020-01013	Rad	2	1	17,47	20,79
14	2020-01014	Achse	1	1	8,23	9,79
16	2020-02009	Ansaugleitung	1	1	13,77	16,39
17	2025-01017	Zylinder	1	3	Artikel nicht mehr lieferbar.	
18	2025-01018	Druckleitung 1	1	1	12,47	14,84
19	2025-01019	Druckleitung 2	1	1	11,92	14,18
20	2020-01020	Gleitplatte unten	4	1	4,53	5,39
21	2025-01021	Spaltsäule	1	3	64,61	76,89
22	2025-01022	Hubeinstellstange	1	3	Artikel nicht mehr lieferbar.	
23	2020-01023	Querverbinder	1	1	9,15	10,89
24	2020-01024	Rundstopfen	1	1	1,11	1,32
25	2020-01025	Klemmschraube Hub	1	1	2,96	3,52
26	2025-01029	Hydraulikpumpe	1	3	108,40	129,00
34	2020-01034	Bolzen Bedienarm	1	1	3,61	4,30
ohne Abb.	2020-01015	Radsplint	2	1	0,74	0,88
ohne Abb.	2020-01026	Bedienarm vvl.	1	5	27,65	32,90
ohne Abb.	2020-01027	Lüfterrad	1	1	6,38	7,59
ohne Abb.	2020-01038	Haltekralle rechts	1	1	3,61	4,30
ohne Abb.	2020-02001	Bolzen Tischarretierung	1	1	11,00	13,09
ohne Abb.	2025-01007	Schalter 400 V	1	5	43,92	52,26
ohne Abb.	2025-01028	Lüfterradabdeckung	1	3	11,92	14,18
ohne Abb.	2025-01030	Gleitplatte vorne	1	1	4,16	4,95
ohne Abb.	2025-01031	Gleitplatte hinten	1	1	5,08	6,05
ohne Abb.	2025-01032	Gleitplatte vvr.	1	1	4,16	4,95
ohne Abb.	2025-01033	Gleitplatte vvl.	1	1	4,16	4,95
ohne Abb.	2025-01040	Bolzen Zylinder unten	1	1	6,38	7,59
ohne Abb.	2035-01044	Bef. Gleitplatte M8 x 16	4	1	1,39	1,65
ohne Abb.	2035-05039	Winkel Pumpe	2	1	3,24	3,86
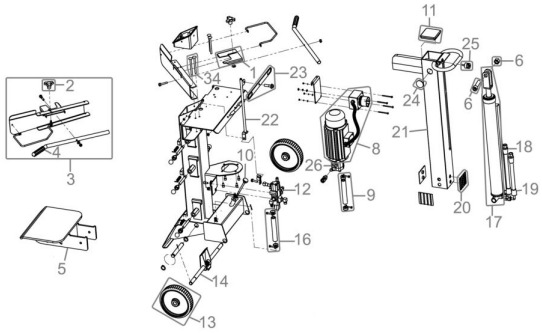
Zeichnung zu: 02025 / FSL02025-02