8 bis 10 t Spaltdruck - Artikel: 02035, Serie: FSL02035-01

HOLZSPALTER BASIC 10T/DTS

EAN: *4015671164766*

Gilt für folgende Seriennummern (die 5 ersten Ziffern):
45650 45893 45894 45895 45896 45897 46457

Beschreibung:
Ausstattung:•2-Hand-Sicherheitsbedienung mit Handschutz•Spaltmesser aus Spezialstahl•Elektromotor mit hochwertiger Hydraulikpumpe•Tiefeinschub mit zusätzlichem Schwenktisch und abnehmbarem Basistisch•Große leichtgängige Transporträder•Motor mit Alu-Gehäuse für gute Wärmeableitung und hohe Einschaltdauer•Schalter-Stecker-Kombination mit Nullspannungslöser•stufenlos einstellbarer Spalthub•4-seitige Säulenführung (wechselbar) Vorlaufgeschwindigkeit: 0,04-0,05 m/s Rücklaufgeschwindigkeit: 0,10-0,12 m/s Maße (H x B x T): 1.060 x 770 x 600 mm Tischgröße: ca. 360 x 280 mm

Ersatzteilliste zu: 02035 / FSL02035-01

VMg = verbaute Menge
RG = Rabattgruppe

Bild	Ersatzteilnr.	Bezeichnung	VMg	RG	Preis € excl. MwSt	UVP € incl. MwSt
1	2025-01011	Abdeckkappe	1	1	5,45	6,49
2	2020-01024	Rundstopfen	1	1	1,11	1,32
3	2035-01003	Spaltsäule	1	3	73,86	87,89
4	2035-01004	Hubeinstellstange	1	1	Artikel nicht mehr lieferbar.	
5	2035-01005	Gleitplatte unten	4	1	5,45	6,49
6	2030-01006	Haltekralle rechts	1	1	3,61	4,30
7	2030-01007	Bedienarm vvr.	1	1	27,65	32,90
8	2035-01008	Schwenktisch	1	3	73,03	86,91
9	2030-01009	Arretierung Schwenktisch	1	1	9,15	10,89
10	2035-01010	Tisch	1	1	48,53	57,75
11	2030-01011	Druckleitung Ventil	1	1	Artikel nicht mehr lieferbar.	
12	2035-01012	Hydraulikventil	1	3	Artikel nicht mehr lieferbar.	
13	2020-01015	Radsplint	2	1	0,74	0,88
14	2020-01013	Rad	2	1	17,47	20,79
15	2030-01015	Achse	1	1	8,23	9,79
16	2035-01016	Hydraulikpumpe	1	3	119,24	141,90
17	2035-01017	Ansaugleitung	1	1	8,23	9,79
18	2035-01018	Ölmessstab	1	1	6,38	7,59
19	2035-01019	Rücklaufleitung	1	3	Artikel nicht mehr lieferbar.	
20	2035-01020	Motor komplett 400 V	1	5	209,24	249,00
21	2025-01007	Schalter 400 V	1	5	43,92	52,26
22	2030-01022	Bolzen Bedienarm	2	1	5,45	6,49
23	2035-01023	Druckleitung	1	1	15,88	18,90
24	2035-01024	Zylinder	1	2	Artikel nicht mehr lieferbar.	
25	2035-01025	Bolzen Zylinder oben	1	1	3,61	4,30
ohne Abb.	2020-01027	Lüfterrad	1	1	6,38	7,59
ohne Abb.	2025-01037	Winkel Pumpe	1	2	3,61	4,30
ohne Abb.	2030-01034	Bedienarm vvl.	1	1	30,41	36,19
ohne Abb.	2030-01035	Griffschutz	1	1	1,76	2,09
ohne Abb.	2030-01036	Querverbinder	1	1	9,15	10,89
ohne Abb.	2030-01038	Klemmschraube Hub	2	1	2,10	2,50
ohne Abb.	2030-01040	Haltekralle links	1	1	3,61	4,30
ohne Abb.	2035-01030	Gleitplatte vorne	1	1	6,38	7,59
ohne Abb.	2035-01031	Gleitplatte hinten	2	1	6,38	7,59
ohne Abb.	2035-01032	Gleitplatte vvr.	1	1	6,38	7,59
ohne Abb.	2035-01033	Gleitplatte vvl.	1	1	6,38	7,59
ohne Abb.	2035-01040	Lüfterradabdeckung	1	1	7,30	8,69
ohne Abb.	2035-01043	Bolzen Zylinder unten	1	1	6,38	7,59
ohne Abb.	2035-01044	Bef. Gleitplatte M8 x 16	1	1	1,39	1,65
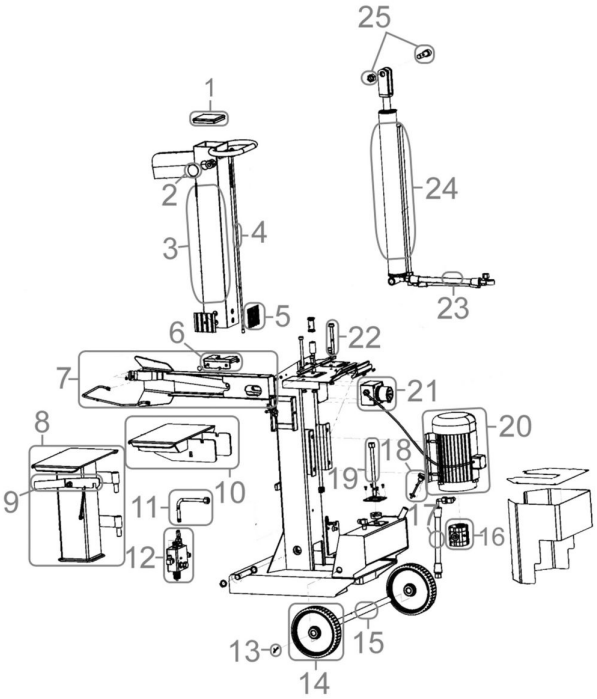
Zeichnung zu: 02035 / FSL02035-01