Holzspalter GHS 500/8TE

EAN: *4015671816948*

Gilt für folgende Seriennummern (die 5 ersten Ziffern):
71479 71530 71958 72252 73440 73728 73787 74092 74441 74633 74634 75149 75744 76550 76665 76666 76667 76914 77516 78363 78364 78787 79093 79410 79617 79625 79629 80060 80085 80201 80615 80616 80728 80730 81169 81170 81280 81452 81634 81635 81844 81845 82311 82736 83009 83425 83426 83427 83855 84243 85052 85053 85054 85055

Beschreibung:
•2-Hand-Sicherheitsbedienung•effizientes Y-Spaltmesser aus Spezialstahl•beidseitige Spaltgutfänger für maximale Sicherheit•hochwertige Hydraulikpumpe•leistungsstarker Elektromotor•stufenlos einstellbarer Spalthub•Schalter-Steckerkombination•4-seitige Spaltsäulenführung aus Kunststoff (wechselbar)•beidseitige Spaltgutablage•große Transporträder inkl. Fahrgriff

Ersatzteilliste zu: 02052 / FSL02052-02

VMg = verbaute Menge
RG = Rabattgruppe

Bild	Ersatzteilnr.	Bezeichnung	VMg	RG	Preis € excl. MwSt	UVP € incl. MwSt
3	1959-02003	Spaltsäule	1	3	72,18	85,89
6	1959-02006	Plastikdeckel	1	1	2,93	3,49
7	1959-02007	Klemmschraube	1	1	2,17	2,58
10	2053-01010	Hubeinstellstange komplett	1	2	15,96	18,99
13	2053-01013	Hydraulikzylinder	1	2	156,22	185,90
18	1982-01012	Hydraulikleitung A	1	3	17,64	20,99
19	1982-01013	Hydraulikleitung B	1	3	17,64	20,99
23	1959-02023	Blech	1	1	6,38	7,59
26	1959-04103	Querverbinder	1	1	5,45	6,49
27	2053-02027	Spaltgutablage links	1	3	18,39	21,88
35	1959-02035	Abdeckung	1	3	15,96	18,99
36	1959-02036	Rad	2	3	14,20	16,90
37	1959-04037	Radsicherung	2	1	2,03	2,42
38	1959-04038	Radachse	1	1	8,91	10,60
39	2053-01039	Spaltgutfänger rechts	1	1	7,30	8,69
40	1959-02040	Ölstandsanzeige	1	1	7,30	8,69
41	1959-02041	Tisch	1	3	57,06	67,90
42	1959-02042	Bedienhebelgriff	4	1	1,39	1,65
43	1959-04043	Bedienhebel	2	1	8,23	9,79
44	1962-01023	Bolzen Bedienarm	2	1	4,53	5,39
45	2053-01045	Bedienarm komplett rechts	1	3	36,05	42,90
46	2053-01046	Haltekralle	2	2	7,55	8,98
47	2053-01047	Bedienarm komplett links	1	3	36,05	42,90
48	2053-01048	Spaltgutfänger links	1	2	7,55	8,98
49	2051-01030	Bedienhebelgriffschutz	2	1	4,16	4,95
50	2013-01027	Expandergummi	1	1	3,28	3,90
51	2052-01051	Lüfterrabdeckung Motor	1	1	6,38	7,59
52	1962-01029	Lüfterrad	1	1	6,38	7,59
53	2052-01053	Elektromotor 230 V	1	5	183,95	218,90
54	1959-02054	Motoradapter	1	1	4,53	5,39
55	1959-02055	Motorflansch	1	1	4,62	5,50
58	1959-03058	Anschlusswinkel Rücklauf	1	2	4,16	4,95
67	1982-01025	Hydraulikleitung B	1	2	17,47	20,79
71	1959-02071	Ölfilter	1	2	7,55	8,98
74	1959-02058	Winkel	1	2	4,16	4,95
75	2053-01075	Hydraulikventil	1	3	106,30	126,50
76	1959-02058	Winkel	1	2	4,16	4,95
78	1959-02078	T-Stück	1	1	3,61	4,30
79	1959-02079	Rundstopfen	2	1	1,92	2,28
80	2052-01080	Hydraulikpumpe	1	5	119,24	141,90
81	2051-01040	Schalter 230 V mit Kabel	1	1	41,93	49,90
87	1959-02087	Bolzen oben komplett	1	2	4,62	5,50
88	1959-02088	Hebel Ventil	1	1	7,97	9,48
89	1959-02089	Rücklaufleitung	1	1	6,38	7,59
90	1959-02097	Dichtung Ansaugleitung	1	1	2,31	2,75
91	1959-02091	Ansaugleitung	1	1	6,10	7,26
92	1959-02092	Sicherungsring	1	1	0,83	0,99
93	1959-02093	Bolzen unten	1	2	5,45	6,49
97	1959-02097	Dichtung Ansaugleitung	1	1	2,31	2,75
98	2052-01098	Klemmkasten	1	1	12,85	15,29
99	1959-04099	Gleitplatte hinten	1	2	5,87	6,99
100	1959-04100	Gleitplatte vvl.	1	2	5,45	6,49
101	1959-04101	Gleitplatte vorne	1	2	5,87	6,99
102	1959-04102	Gleitplatte vvr.	1	2	5,45	6,49
103	99999-00053	Unterlegplatte Holzspalter seitlich	2	1	1,76	2,09
104	99999-00052	Unterlegplatte Holzspalter vorne	2	1	2,03	2,42
105	2053-02097	Spaltgutablage rechts	1	3	18,39	21,88
ohne Abb.	1959-02084	Zubehörsatz	1	1	4,53	5,39
ohne Abb.	1959-04082	Kondensator 45µf	1	5	15,12	17,99
ohne Abb.	2053-02096	Befestigungsset Spaltgutablage	2	1	5,46	6,50
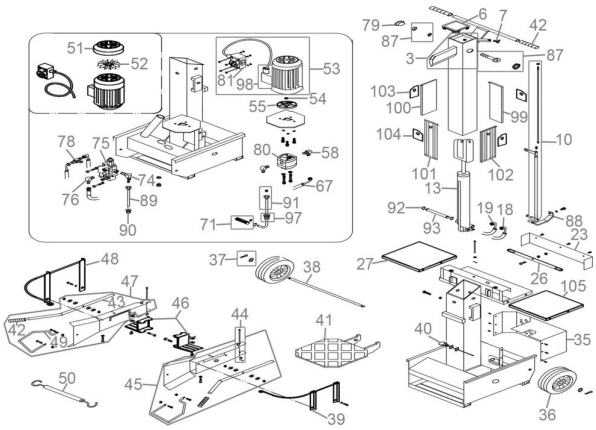
Zeichnung zu: 02052 / FSL02052-02