8 bis 10 t Spaltdruck - Artikel: 02059, Serie: FSL02059-01

Holzspalter GHS 1000/10 TE-A

EAN: *4015671158697*

Gilt für folgende Seriennummern (die 5 ersten Ziffern):
72054 72253 75404 75994 76139 76847 78369 79620 79798 80344 80950 81032 81176 81639 83434 83859 84260 85057

Beschreibung:
•Langholzspalter nach neuesten Qualitäts- und Sicherheits-Standards•2-Hand-Sicherheitsbedienung•Spaltmesser aus Spezialstahl mit hoher Standzeit•Spaltgut-Fangbügel beidseitig•hocheffektive Hydraulikpumpe•kraftvoller Elektromotor•Schalter-Steckerkombination mit Phasenwender•hydraulisch-mechanischer Stammheber•Spaltgut-Fixiervorrichtung•zwei Geschwindigkeitsstufen•Stützausleger für sicheren Stand•automatische Rückstellung des Spaltkeils mit Sicherheitsabschaltung•steckbare Transportdeichsel mit Lenkrolle

Ersatzteilliste zu: 02059 / FSL02059-01

VMg = verbaute Menge
RG = Rabattgruppe

Bild	Ersatzteilnr.	Bezeichnung	VMg	RG	Preis € excl. MwSt	UVP € incl. MwSt
1	2059-01001	Elektromotor	1	5	183,95	218,90
5	2059-01005	Hydraulikpumpe	1	5	119,24	141,90
6	2059-01006	Winkel Ansaugleitung	1	2	4,16	4,95
7	2059-01007	Winkel Pumpe	2	3	4,16	4,95
8	2059-01008	Ansaugleitung Motor	1	5	17,47	20,79
9	2056-01009	Schelle	4	1	0,83	0,99
12	2059-01012	Hydraulikleitung Pumpe-Ventil	1	5	23,01	27,38
19	2059-01019	Transportrad inkl. Aufnahme	1	3	17,47	20,79
20	2059-01020	Transporthebel	1	5	36,88	43,89
27	2056-01027	90° Winkel Ölfilter	1	1	4,16	4,95
32	2059-01032	Transporthebelgriff	2	1	1,85	2,20
33	1977-03033	Ansaugleitung Zapfwelle	1	5	23,01	27,38
34	2059-01034	Sicherungssplint Rad	2	1	0,46	0,55
35	1977-03023	Splint oben	1	1	1,11	1,32
36	1962-01017	Rad	2	2	16,80	19,99
37	2059-01037	Bolzen Transporthebel	1	1	3,88	4,62
38	2059-01038	Auslösebügel	1	3	21,17	25,19
39	2059-01039	Abdeckung	1	1	9,15	10,89
40	2059-01040	Anschlag Endabschaltung	1	3	7,30	8,69
41	2059-01041	Stützausleger	1	3	32,76	38,98
42	2005-01003	Flügelschraube	1	1	2,68	3,19
43	2056-01043	Feder Entriegelung	1	1	2,68	3,19
44	2056-01044	Schraube M12x80	1	1	1,76	2,09
45	2056-01045	Bolzen Hebevorrichtung	1	2	3,99	4,75
46	2056-01046	Kralle	1	1	4,53	5,39
47	2059-01047	Hebevorrichtung	1	3	36,88	43,89
48	2059-01048	Sicherungsfeder inkl. Kette	1	5	13,77	16,39
49	2056-01049	Entriegelung Hebevorrichtung	1	3	11,92	14,18
50	2056-01050	Halterung Entriegelung	1	3	10,08	12,00
51	2059-01051	Schutzbügel	1	3	27,65	32,90
52	2059-01052	Kette 80cm	1	1	7,30	8,69
53	2056-01053	Splint Bedienarm	4	1	1,39	1,65
54	1959-02042	Bedienhebelgriff	2	1	1,39	1,65
55	2059-01055	Bedienarm	2	1	18,39	21,88
57	2059-01057	Spaltmesser	1	3	110,00	130,90
58	2056-01058	Gewindestange	2	1	6,38	7,59
59	2059-01059	Hydraulikzylinder	1	3	230,17	273,90
60	2056-01060	Befestigung Endabschaltbügel	1	1	3,61	4,30
61	2059-01061	Endabschaltbügel	1	1	15,62	18,59
62	2056-01062	Achse Endabschaltbügel	1	1	3,61	4,30
63	1959-02040	Ölstandsanzeige	1	1	7,30	8,69
64	2059-01064	Rücklaufleitung	1	3	18,39	21,88
65	2059-01065	Hydraulikventil	1	1	156,22	185,90
66	2056-01066	90° Winkel Hydraulikleitung Rücklaufleitung	1	3	4,16	4,95
67	2056-01067	Hydraulikleitung A	1	3	24,87	29,60
68	2056-01068	Kette 55cm	2	1	4,53	5,39
69	1977-03040	Zylinderleitung B	1	5	23,01	27,38
70	2050-01040	Doppelnippel Hydraulikventil	1	1	4,53	5,39
75	2056-01075	90° Winkel Hydraulikventil	1	3	4,53	5,39
76	2056-01076	Haken rechts	1	1	2,68	3,19
80	2056-01080	Gleitplattensatz	1	3	82,27	97,90
81	2056-01081	Unterlegscheibe M16 Bedienarm	2	1	0,14	0,17
82	2056-01082	Unterlegscheibe M12 Bedienarm	2	1	0,14	0,17
86	2056-01086	Haken links	1	1	2,68	3,19
87	2059-01032	Transporthebelgriff	1	1	1,85	2,20
ohne Abb.	1962-01029	Lüfterrad	1	1	6,38	7,59
ohne Abb.	1962-01030	Lüfterradabdeckung	1	1	6,38	7,59
ohne Abb.	2056-01083	Ein- / Aus Schalter	1	1	43,92	52,26
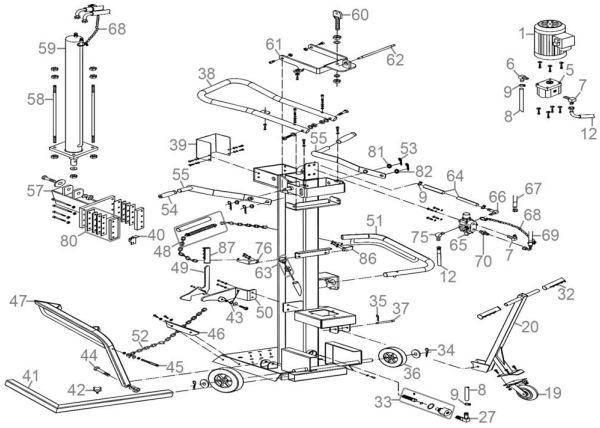
Zeichnung zu: 02059 / FSL02059-01