Holzspalter GHS 500/7 TED

EAN: *4015671514370*

Gilt für folgende Seriennummern (die 5 ersten Ziffern):
76248 77004 79832 80062 80952 81321 81611 81612 81613 81614 81615 82304 82305

Beschreibung:
•2-Hand-Sicherheitsbedienung•Spaltmesser aus Spezialstahl•beidseitige Spaltgutfänger für maximale Sicherheit•hochwertige Hydraulikpumpe•leistungsstarker Elektromotor•stufenlos einstellbarer Spalthub•Schalter-Steckerkombination mit Phasenwender•4-seitige Spaltsäulenführung aus Kunststoff (wechselbar)•beidseitige Spaltgutablage•große Transporträder inkl. Fahrgriff

Ersatzteilliste zu: 02067 / FSL02067-01

VMg = verbaute Menge
RG = Rabattgruppe

Bild	Ersatzteilnr.	Bezeichnung	VMg	RG	Preis € excl. MwSt	UVP € incl. MwSt
2	2020-04002	Gleitplatte vvl.	1	1	5,08	6,05
3	1959-02079	Rundstopfen	2	1	1,92	2,28
4	2020-04004	Bolzen oben komplett	1	1	4,53	5,39
5	1959-02042	Bedienhebelgriff	4	1	1,39	1,65
6	1959-02007	Klemmschraube	1	1	2,17	2,58
7	2067-01007	Spaltsäule	1	5	75,62	89,99
8	2020-04008	Gleitplatte hinten	1	1	5,08	6,05
9	2020-04009	Gleitplatte vorne	1	1	5,45	6,49
10	2020-04010	Gleitplatte vvr.	1	1	5,08	6,05
11	2067-01011	Hubeinstellstange kpl.	1	1	14,28	16,99
12	1959-02092	Sicherungsring	2	1	0,83	0,99
13	2067-01013	Bolzen unten	1	1	5,03	5,99
14	2067-01014	Hydraulikzylinder	1	3	126,04	149,99
15	2051-01015	Hydraulikleitung A (275 mm Länge)	1	3	16,55	19,69
16	2051-01016	Hydraulikleitung B (215 mm Länge)	1	3	16,18	19,25
17	2020-04017	Schutzblech	1	1	7,30	8,69
18	2020-04018	Querverbindung	1	1	5,45	6,49
19	99999-00053	Unterlegplatte Holzspalter seitlich	2	1	1,76	2,09
20	2020-04020	Rad	2	2	13,77	16,39
21	1959-04037	Radsicherung	2	1	2,03	2,42
22	2067-01022	Spaltgutablage rechts	1	3	16,80	19,99
23	2067-01023	Spaltgutablage links	1	3	16,80	19,99
25	2067-01025	Ölstandanzeige	1	1	5,03	5,99
27	2067-01027	Radachse	1	1	6,71	7,98
28	2067-01028	Tisch	1	3	61,34	72,99
30	2051-01030	Bedienhebelgriffschutz	2	1	4,16	4,95
31	2020-04031	Bolzen Bedienarm	2	1	2,68	3,19
32	2067-01032	Haltekralle links	1	1	10,08	12,00
33	2067-01033	Bedienarm links kpl.	1	3	37,81	44,99
34	2013-01027	Expandergummi	1	1	3,28	3,90
35	2067-01035	Haltekralle rechts	1	1	10,08	12,00
36	2067-01036	Motor 400 Volt	1	5	167,23	199,00
37	2067-01037	Lüfterradabdeckung	1	1	7,55	8,98
38	1962-01029	Lüfterrad	1	1	6,38	7,59
39	2067-01039	Bedienarm rechts kpl.	1	3	37,81	44,99
40	2053-01081	Schalter 400 V	1	1	43,92	52,26
41	2067-01041	Hydraulikpumpe	1	3	117,64	139,99
42	2067-01042	90° Winkel Typ II	1	2	4,19	4,99
43	1959-02058	Winkel	2	2	4,16	4,95
44	2020-04044	Hydraulikleitung C	1	2	16,55	19,69
45	2067-01045	Ansaugleitung kpl.	1	1	10,92	12,99
46	1959-02071	Ölfilter	1	2	7,55	8,98
47	2067-01047	Anschlusswinkel Ventil	1	2	4,19	4,99
49	2067-01049	Schlauchschelle	2	1	0,83	0,99
50	2054-01064	Gummileitung	1	1	11,92	14,18
52	2067-01052	Hydraulikventil	1	2	100,83	119,99
54	2067-01054	T-Stück	1	3	8,39	9,98
56	2005-01021	Ölablassschraube	1	1	2,68	3,19
57	2067-01057	Befestigungsset Spaltgutablage	2	1	3,35	3,99
ohne Abb.	2067-01058	Klemmkasten	1	1	8,39	9,98
ohne Abb.	99999-00052	Unterlegplatte Holzspalter vorne	2	1	2,03	2,42
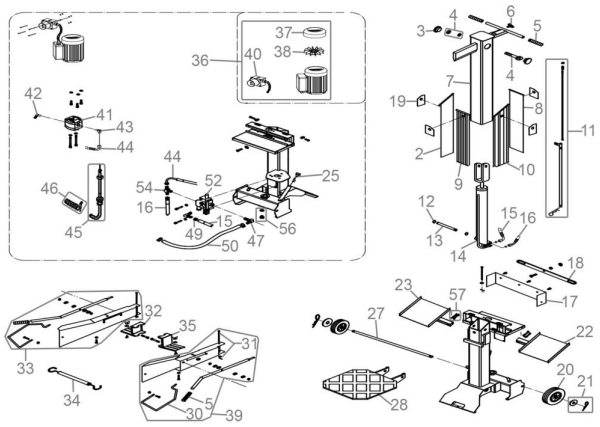
Zeichnung zu: 02067 / FSL02067-01