Holzspalter GHS 1100/25TEZ-A

EAN: *4015671574626*

Gilt für folgende Seriennummern (die 5 ersten Ziffern):
78370 80998 81777 83983 85270

Beschreibung:
Ausstattung•Langholzspalter nach neusten Qualitäts.- und Sicherheits-Standards•Dreipunktaufnahme KAT 1•hydraulisch mechanischer Stammheber•Spaltgut-Fixiervorrichtung•Spaltmesser aus Spezialstahl mit hoher Standzeit•kombinierter Antrieb mit 2 gesonderten Hydraulikpumpen•leistungsstarker Elektromotor•Schalter-Steckerkobination mit Phasenwender•Alternativantrieb über Zapfwellengetriebe•2-Hand-Sicherheitsbedienung•Spaltgut-Fangbügel beideseitig•2 Arbeitsgeschwindigkeiten•manuelle Rückstellung des Spaltkeils mit Sicherheitsabschaltung•schwenkbares Stützrad

Ersatzteilliste zu: 02085 / FSL02085-01

VMg = verbaute Menge
RG = Rabattgruppe

Bild	Ersatzteilnr.	Bezeichnung	VMg	RG	Preis € excl. MwSt	UVP € incl. MwSt
1	2085-01001	Schraube M16x90	1	1	1,67	1,99
2	2085-01002	Feder Entriegelung	1	1	5,87	6,99
3	2085-01003	Halter Entriegelung	1	1	21,00	24,99
4	2085-01004	Bolzen 3-Punktaufnahme	1	1	8,39	9,98
5	2085-01005	Hebevorrichtung	1	3	50,41	59,99
6	2085-01006	Schutzbügel	1	3	46,21	54,99
7	2085-01007	Entriegelung Hebevorrichtung	1	1	12,60	14,99
8	2085-01008	Pin Ø12x70	1	1	2,51	2,99
10	2085-01010	Spaltmesser	1	5	117,64	139,99
11	2085-01011	Gleitplattensatz	1	3	58,82	70,00
13	2085-01013	Achse U-Bügel	1	1	4,19	4,99
14	2085-01014	U-Bügel	1	1	21,00	24,99
15	2085-01015	Hülse U-Bügel	2	1	1,25	1,49
16	2085-01016	Stift 5x35mm	1	1	0,83	0,99
17	2085-01017	Bef. satz Aufnahme Achse Bedienarm links	2	1	0,83	0,99
18	2085-01018	Feder Achse Bedienarm links	1	1	1,67	1,99
19	2085-01019	Platte	1	1	0,83	0,99
20	2085-01020	Aufnahme Achse Bedienarm links	1	1	3,35	3,99
21	2085-01021	Achse Bedienarm links	1	1	8,39	9,98
22	2085-01022	Schraube M8x20 mit Führung	2	1	0,83	0,99
23	2085-01023	Hydraulikzylinder	1	5	462,18	549,99
24	2085-01024	Dichtscheibe 22	9	1	0,83	0,99
25	2085-01025	Hydraulikleitung 950mm	1	3	25,20	29,99
26	2085-01026	Hydraulikleitung 840mm	1	3	22,68	26,99
27	2085-01027	Schraube 1 Hydraulikleitung	2	1	5,87	6,99
28	2085-01028	Schraube M10 x 114mm	2	1	1,67	1,99
29	2085-01029	Bedienarmgriff	2	1	4,19	4,99
30	2085-01030	Klemmmutter M8	2	1	1,25	1,49
31	2085-01031	Bedienarm links	1	1	12,60	14,99
32	2085-01032	Aufnahme Haltekralle	1	1	6,71	7,98
33	2085-01033	Schraube M8x20	2	1	0,83	0,99
34	2085-01034	Haltekralle	1	1	3,35	3,99
35	2085-01035	Pin Zylinderbefestigung	2	1	4,19	4,99
36	2085-01036	Unterlegscheibe 40x22x2mm	2	1	0,83	0,99
37	2085-01037	Feder Bedienarm links	1	2	3,35	3,99
38	2085-01038	Stift 8x70mm	1	1	0,83	0,99
39	2085-01039	Klemmstück Abdeckung Hydraulikzylinder	2	1	2,93	3,49
40	2085-01040	Abdeckung groß Hydraulikzylinder	1	1	16,80	19,99
41	2085-01041	Abdeckung klein Hydraulikzylinder	1	1	12,60	14,99
42	2085-01042	Ölmessstab	1	1	4,19	4,99
53	2085-01053	Gleitplattenaufnahme rechts	1	2	8,39	9,98
56	2085-01056	Gleitplattenaufnahme links	1	2	6,71	7,98
58	2085-01058	Sicherungsstift Ø3mm	2	1	0,83	0,99
61	2085-01061	Stift 6x35mm	1	1	0,83	0,99
62	2085-01062	Hülse Bedienarm rechts	2	1	1,25	1,49
63	2085-01063	Bedienarm rechts	1	1	11,76	13,99
64	2085-01064	Feder	1	1	2,93	3,49
65	2085-01065	Ein / Aus Schalter	1	3	29,40	34,99
66	2085-01066	Schraube M10x25mm	1	1	0,83	0,99
90	2085-01090	Bolzen oben 3-Punkt Aufhängung	1	1	8,39	9,98
91	2085-01091	Sicherungsstift 3-Punkt Aufhängung	1	1	0,83	0,99
92	2085-01092	Mutter M22x1,5mm	2	1	1,25	1,49
94	2085-01094	Ölablassschraube	1	1	2,09	2,49
95	2085-01095	Mutter M16	1	1	0,83	0,99
96	2085-01096	Sicherungsstift	5	1	1,25	1,49
97	2085-01097	Unterlegscheibe 46x25x2mm	8	1	0,83	0,99
98	2085-01098	Rad 10 Zoll	2	1	21,00	24,99
99	2085-01099	Radachse	1	1	21,00	24,99
102	2085-01102	Klappsplint	1	1	1,67	1,99
109	2085-01109	Kette	1	1	6,71	7,98
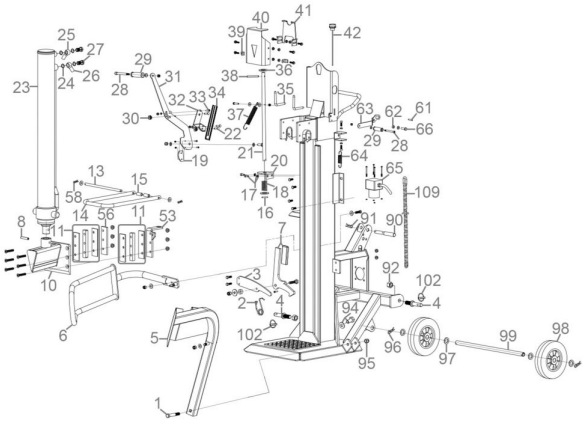
Zeichnung zu: 02085 / FSL02085-01