Reifenfüller - Artikel: 02819, Serie: FSL02819-01

Reifenfüller

EAN: *4015671028198*

Gilt für folgende Seriennummern (die 5 ersten Ziffern):
21759 22564 23515 23974 24172 24557 24763 25194 25747 25919 26525 26871 27323 28327 28676 28937 30047 30648 30916 31221 31242 32257 32406 32652 33263 33704 34236 35192 35953 36518 37612 37822 38652 38735 38866 40251 40864 40996 41768 42131 42357 42845 43132 43971 44376 44892 45475 45728 45980 46205 46262 46620 46945 47196 47432 47621 48202 48452 48829 48979 49649 50658 51296 52229 52712 53102 53103 55003 55408 56396 57492 58520 59948 61003 62170 63225 63984 64213 64565 64613 64653 64946 64991 65094 65347 65400 66326 67419 67579 67725 67938 68866 69178 69865 71461 73347 74317 74636 75782 75996 77281 78581 79095 79448 81111 81432 81776 82130 82952

Beschreibung:
•hochwertiger Reifenfüller•großes Manometer zum leichten Ablesen des Reifendrucks•Handgriff und Gehäuse aus Aluminium•Gummimanschette schützt das Manometer•praktisches Luftablassventil•Michelin-Ventilstecker aus Metall•montierter Stecknippel•für Autoventil geeignet

Ersatzteilliste zu: 02819 / FSL02819-01

VMg = verbaute Menge
RG = Rabattgruppe

Bild	Ersatzteilnr.	Bezeichnung	VMg	RG	Preis € excl. MwSt	UVP € incl. MwSt
1	2819-01001	Ersatzschlauch	1	1	5,03	5,99
2	2819-01002	Manometer	1	2	6,71	7,98
ohne Abb.	41002	Michelinstecker SB	1	2	4,16	4,95
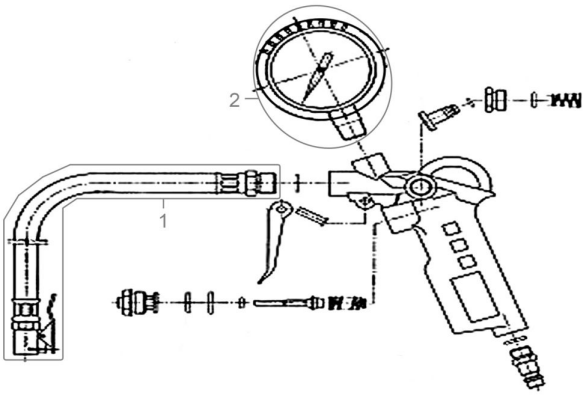
Zeichnung zu: 02819 / FSL02819-01