Schläuche - Artikel: 02882, Serie: FSL02882-01

Automatikschlauchtrommel 15 m

EAN: *4015671824592*

Gilt für folgende Seriennummern (die 5 ersten Ziffern):
67741 68745 69810 70458 71261 71248 73010 73293 73605 74012 74128 74788 75498 75705 75706 76279 76662 77343 77539 77540 77541 80474 80750 81007 81137 81397 81602 81831 82033 82067 82359 82901 82984 83037 83459 83620 84040 84236 84543 84562 84705 85384 85496

Beschreibung:
•1,5 m Anschlußschlauch mit Anschlußnippel•15 m hochflexibler Schlauch aus einer speziellen Mischung aus Gummi und PVC - mit Druckluftkupplung•3-lagig gewebeverstärkter Hybridschlauch•temperaturbeständig und knickfest von -20 bis 50°C•überfahrbar•automatische lagengespulte Schlauchrückholung mit Stopper verhindert ungleichmäßiges Aufrollen des Schlauches•ASRC - Automatic Slow Rectration Control•stabiles Kunststoffgehäuse•inkl. Tragegriff & Wandhalterung•180° schwenkbar

Ersatzteilliste zu: 02882 / FSL02882-01

VMg = verbaute Menge
RG = Rabattgruppe

Bild	Ersatzteilnr.	Bezeichnung	VMg	RG	Preis € excl. MwSt	UVP € incl. MwSt
1	2882-01001	Schlauchanschluss Außen	1	1	1,85	2,20
2	2882-01002	Abdeckung Einzug	1	1	3,61	4,30
3	2882-01003	Griff	1	1	2,68	3,19
5	2882-01005	Bolzen Wandhalterung	2	1	2,69	3,20
6	2882-01006	Raster	1	1	1,61	1,92
7	2882-01007	Schlauchanschluss Innen	1	1	1,85	2,20
8	2882-01008	Einzugautomatik inkl. Führung	1	1	4,16	4,95
9	2882-01009	Zahnriemen	1	1	4,53	5,39
10	2882-01010	Einzugsstop	1	1	1,76	2,09
11	2882-01011	Mutter Federspannung	1	1	1,39	1,65
ohne Abb.	2882-01004	Wandhalterung	1	1	4,53	5,39
ohne Abb.	2882-01012	Dübel Wandhalterung	2	1	1,11	1,32
ohne Abb.	2882-01013	Schlauchkupplung silber	1	1	3,32	3,95
ohne Abb.	2882-01014	Anschlussnippel	1	1	2,44	2,90
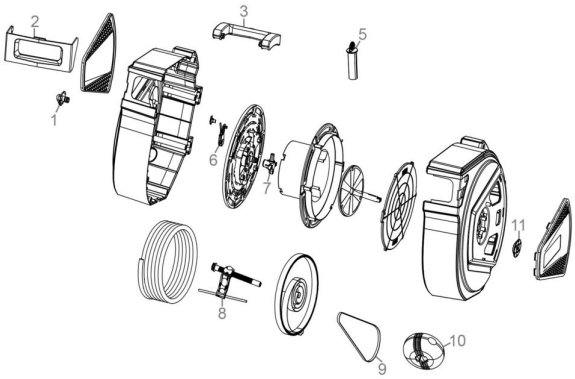
Zeichnung zu: 02882 / FSL02882-01