HAUSWASSERAUTOMAT HWA 800 VF P

EAN: *4015671198983*

Gilt für folgende Seriennummern (die 5 ersten Ziffern):
49180 56899

Beschreibung:
Robuster Hauswasserautomat mit integriertem Wasserfilter und automatischem Druckschalter, sowie integriertem Trockenlaufschutz. Ausstattung: Pumpengehäuse aus schlagfestem Kunststoff, mit Metall Gewindeeinsätzen, Entlüftungs- und Entwässerungsschraube, Laufrad aus Noryl, Ein-/Ausschalter, Druckschalter mit Trockenlaufschutz, Thermoschutz und Motorschutzschalter, ergonomischer Tragegriff, Motorgehäuse aus schlagfestem Kunststoff, Spritzwassergeschützt, Gummifüße für vibrationsarmen Betrieb. Einsatzgebiete: Zur automatischen Wasserversorgung oder Bewässerung von Haus, Hof und Garten mit Regen-, Brauch- oder Grundwasser. Zum Betrieb von maximal einem Beregner oder zur Entleerung von Teichen und Becken. Darüber hinaus eignet sie sich bestens zum Fördern von Wasser aus Brunnen und Zisternen. Selbstansaugend nach Befüllen des Pumpenkörpers mit Saugschlauch und Rückschlagventil.

Ersatzteilliste zu: 06030 / FSL06030-01

VMg = verbaute Menge
RG = Rabattgruppe

Bild	Ersatzteilnr.	Bezeichnung	VMg	RG	Preis € excl. MwSt	UVP € incl. MwSt
1	6028-01001	Kabelclip	1	1	0,69	0,82
2	6028-01002	Deckel	1	1	5,45	6,49
3	94234	Ersatzfilterkartusche VF	1	1	5,84	6,95
4	6028-01004	Pumpenfuss inkl. Aufnahme	1	1	1,76	2,09
5	6028-01005	Pumpengehäuse	1	2	Artikel nicht mehr lieferbar.	
6	6028-01006	Flanscheinsatz	1	1	4,53	5,39
7	6028-01007	Blindstopfen	1	1	2,03	2,42
8	6028-01008	Ablassschraube oben	1	1	1,00	1,19
		WICHTIGER HINWEIS zu: 6028-01008 ohne O-Ring! Diesen finden Sie unten in der Liste unter Art.-Nr. 6028-01028 O-Ring zu Ablassschraube oben				
9	6028-01009	Diffusor ohne Venturidüse	1	1	13,77	16,39
10	6030-01010	Laufrad	1	1	8,23	9,79
11	6028-01011	O-Ring Groß	1	1	2,68	3,19
12	6028-01012	Griff	1	1	4,53	5,39
13	6028-01013	Schalter	1	1	4,53	5,39
14	6028-01014	Abdeckung Griff	1	1	1,57	1,87
15	6028-01015	Abdeckung 1	1	1	11,92	14,18
16	6028-01016	Verschlussstopfen	1	1	0,46	0,55
17	6028-01017	Abdeckung 2	1	1	11,92	14,18
18	6028-01018	Lüfterradabdeckung	1	1	4,53	5,39
19	6028-01019	O-Ring Venturidüse	1	1	0,83	0,99
20	6028-01020	Pumpenfuss	1	1	6,01	7,15
21	6028-01021	Mutter Laufrad	1	1	0,65	0,77
27	94174	Druckschalter mit Trockenlaufschutz	1	2	62,98	74,95
ohne Abb.	6028-01022	O-Ring Wafi	1	1	1,13	1,34
ohne Abb.	6028-01024	Lüfterrad	1	1	6,01	7,15
ohne Abb.	6028-01025	Kondensator	1	1	7,20	8,57
ohne Abb.	6028-01026	Filtergehäuse	1	1	3,24	3,86
ohne Abb.	6028-01027	Venturidüse	1	1	4,53	5,39
ohne Abb.	94156-01013	Mechanische Dichtung	1	1	14,13	16,81
ohne Abb.	94174-02003	Adapterstück 1	1	1	6,42	7,64
ohne Abb.	94230-01043	Schlüssel Filterglas	1	1	3,24	3,86
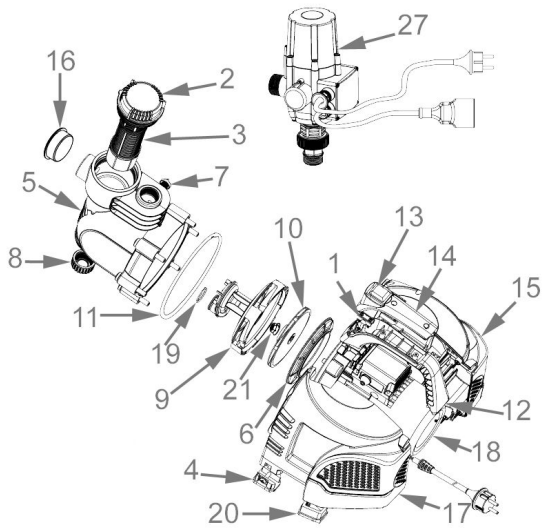
Zeichnung zu: 06030 / FSL06030-01