Nass- & Trockensauger - Artikel: 16713, Serie: FSL16713-01

Nass-Trockensauger NTS 1200

EAN: *4015671211996*

Gilt für folgende Seriennummern (die 5 ersten Ziffern):
51492 51993 52400 54051 55960 60184 61386

Beschreibung:
•20 l Edelstahltank•Saug- und Blasfunktion•4 Lenkrollen•1,5m Saugschlauch•3-tlg. Saugrohr•Bodendüse (Nass/Trocken)•Papierfilterbeutel•Schaumstofffilter

Ersatzteilliste zu: 16713 / FSL16713-01

VMg = verbaute Menge
RG = Rabattgruppe

Bild	Ersatzteilnr.	Bezeichnung	VMg	RG	Preis € excl. MwSt	UVP € incl. MwSt
1	16713-01001	Saugrohr 3-tlg.	1	1	9,15	10,89
2	16758	Papierfilterbeutel 5L 10-tlg.	1	1	16,76	19,94
3	16713-01003	Fugendüse	1	1	3,61	4,30
4	16713-01004	Saugschlauch	1	2	9,15	10,89
5	16713-01005	Bodendüse	1	1	4,81	5,72
6	16713-01006	Anschlusskabel	1	1	9,15	10,89
7	16713-01007	Kondensator	1	1	3,24	3,86
8	16713-01008	Drosselkörper	1	1	3,61	4,30
9	16713-01009	Griff	1	1	6,38	7,59
10	16713-01010	Ein / Aus Schalter	1	1	5,08	6,05
11	16713-01011	Dichtung	1	1	3,61	4,30
12	16713-01012	Schnalle 2 Er Set	1	1	4,53	5,39
13	16713-01013	Behälter komplett	1	1	23,01	27,38
14	16713-01014	Schlauchanschluss	1	1	3,24	3,86
15	16713-01015	Sockel	1	1	8,23	9,79
16	16713-01016	bewegliche Rolle	4	1	1,76	2,09
17	16713-01017	PVC-Korb	1	1	6,38	7,59
ohne Abb.	16713-01018	Motoreinheit	1	5	25,80	30,70
ohne Abb.	16690	Schaumstofffilter zu 16713	1	1	2,73	3,25
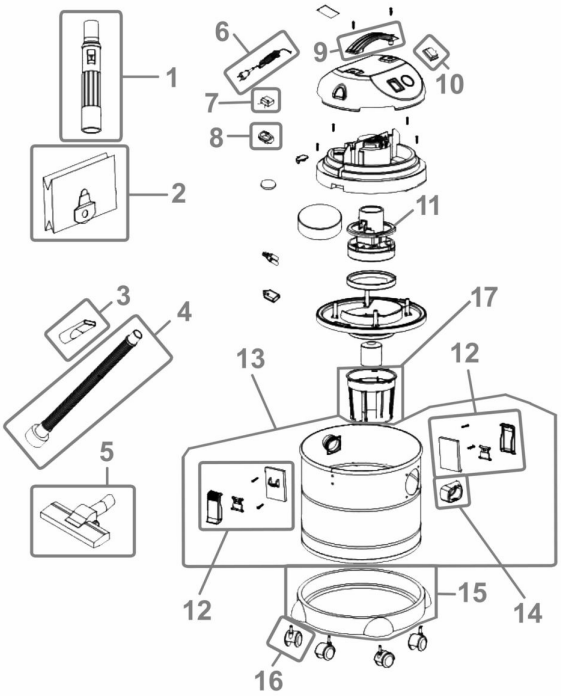
Zeichnung zu: 16713 / FSL16713-01