Güde GmbH & Co. KG • Birkichstraße 6 • D-74549 Wolpertshausen
Telefon: 0 79 04/700-0 • Telefax: 0 79 04/700-250 • info@guede.com
Service-Center: support@ts.guede.com • www.guede.com

Elektro - Artikel: 16745, Serie: FSL16745-01

STRASSEN/GEHWEGSAUGER GSG 1200 F

EAN:

Gilt für folgende Seriennummern (die 5 ersten Ziffern):
38058 38313 38483 38485 38487 38489 38491 38515

Beschreibung:
Ausstattung: Laubfangsack, Kunststoffräder. Einsatzgebiete: Hervorragend geeignet für Gehwege, Parkplätze, Rasenflächen, Hofeinfahrten, asphaltierte Flächen. Zusätzlich erhältlich: Art.-Nr.: 16746 passender Ersatzlaubsack

Ersatzteilliste zu: 16745 / FSL16745-01

VMg = verbaute Menge
RG = Rabattgruppe

Bild	Ersatzteilnr.	Bezeichnung	VMg	RG	Preis € excl. MwSt	UVP € incl. MwSt
2	16745-01002	Gehäuse Motor	1	1	4,16	4,95
3	16745-01003	Kohlen / Kohlenhalter 2er Set	1	1	Artikel nicht mehr lieferbar.	
4	16745-01004	Gegenhalter Motor	1	1	2,68	3,19
5	16745-01005	Rotor komplett	1	5	Artikel nicht mehr lieferbar.	
6	16745-01006	Stator	1	5	15,62	18,59
7	16745-01007	Gehäuseoberteil	1	1	Artikel nicht mehr lieferbar.	
8	16745-01008	Zwischenstück Lüfterrad	1	1	1,39	1,65
9	16745-01009	Lüfterrad	1	1	Artikel nicht mehr lieferbar.	
10	16745-01010	Gehäuseunterteil	1	1	Artikel nicht mehr lieferbar.	
11	16745-01011	Halteplättchen Motor	1	1	Artikel nicht mehr lieferbar.	
12	16745-01012	Saugdüse vorne	1	1	Artikel nicht mehr lieferbar.	
13	16745-01013	Saugdüse hinten	1	1	Artikel nicht mehr lieferbar.	
14	16745-01014	Rad vorne	2	1	1,93	2,30
15	16745-01015	Clip Rad vorne	2	1	Artikel nicht mehr lieferbar.	
16	16745-01016	Achse vorne	1	1	3,88	4,62
17	16745-01017	Achse hinten	1	1	7,30	8,69
18	16745-01018	Clip Rad hinten	2	1	0,83	0,99
19	16745-01019	Rad hinten	1	1	4,53	5,39
20	16745-01020	Abdeckung Rad hinten	2	1	2,03	2,42
21	16745-01021	Arretierung Achse hinten	1	1	2,68	3,19
22	16745-01022	Anschlussstück Fangsack	1	1	Artikel nicht mehr lieferbar.	
23	16746	LAUBFANGSACK ZU 16745	1	1	Artikel nicht mehr lieferbar.	
24	16745-01024	Holm unten	1	1	2,96	3,52
25	16745-01025	Feststellknopf komplett	1	1	2,31	2,75
26	16745-01026	Holm Mitte	1	1	3,42	4,07
27	16745-01027	Holm oben	1	1	auf Anfrage	auf Anfrage
28	16745-01028	Kabelclip	2	1	1,11	1,32
29	16745-01029	Kabelschutz	1	1	0,83	0,99
30	16745-01030	Ein- / Aus Schalter	1	1	Artikel nicht mehr lieferbar.	
31	16745-01031	Kondensator	1	1	Artikel nicht mehr lieferbar.	
ohne Abb.	95307	BENZINSTABILISATOR SUPERSTART 25D	0	1	Artikel nicht mehr lieferbar.	
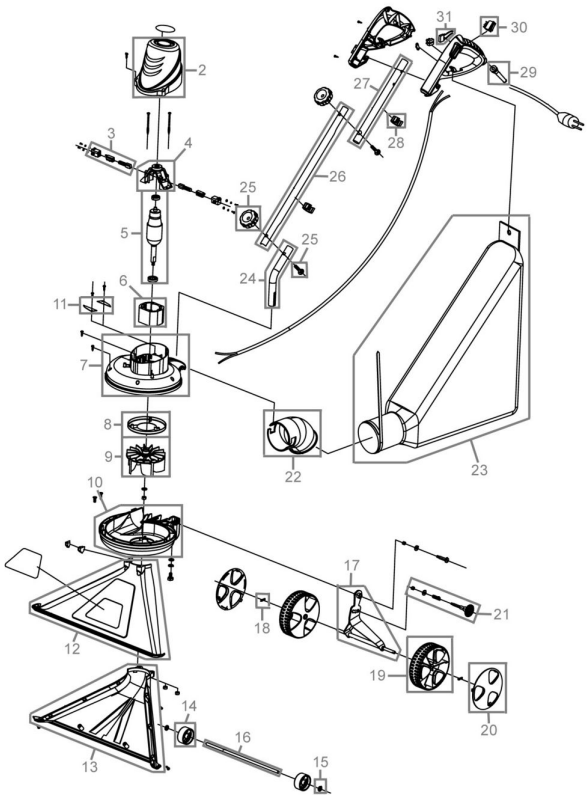
Zeichnung zu: 16745 / FSL16745-01