Güde GmbH & Co. KG • Birkichstraße 6 • D-74549 Wolpertshausen
Telefon: 0 79 04/700-0 • Telefax: 0 79 04/700-250 • info@guede.com
Service-Center: support@ts.guede.com • www.guede.com

Benzin-Kehrmaschinen - Artikel: 16799, Serie: FSL16799-01

Kehrmaschine GKM 5,5 B&S 3 IN 1

EAN: *4015671217646*

Gilt für folgende Seriennummern (die 5 ersten Ziffern):
05654 05655 05656 05803 05817 05951 05953 49700 50132 50133 50526 51216 51494 52253 52385 52508 52591 52706 06020 06139

Beschreibung:
•B&S-4-Takt Motor•1 x Vorwärts- und 1x Rückwärtsgang•Geschwindigkeit ca. 3 km/h•Bürste schwenkbar und höheneinstellbar•inkl. Schneeschild und 60 l Kehrgutbehälter•3,8 l Tank

Ersatzteilliste zu: 16799 / FSL16799-01

VMg = verbaute Menge
RG = Rabattgruppe

Bild	Ersatzteilnr.	Bezeichnung	VMg	RG	Preis € excl. MwSt	UVP € incl. MwSt
50	16789-01050	Behälter komplett	1	3	110,83	131,89
51	16789-01051	Reinigungsdeckel	1	2	8,23	9,79
52	16789-01052	Seitliche Dichtung	2	1	3,61	4,30
53	16789-01053	Halter	2	2	4,53	5,39
54	16789-01054	Sicherung	2	1	0,83	0,99
55	16789-01055	Griff	2	1	3,61	4,30
56	16789-01056	Rad	2	2	6,71	7,98
57	16789-01057	Lippe	1	1	7,30	8,69
59	16789-01059	Schraube M5x12	46	1	0,46	0,55
ohne Abb.	16789-01060	Schneeschild	1	3	55,38	65,90
ohne Abb.	16789-01062	Schraubensatz Behälter	1	1	7,30	8,69
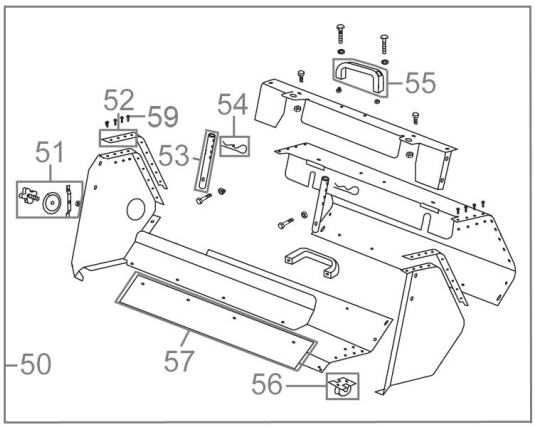
Zeichnung zu: 16799 / FSL16799-01