Schweißschilde - Artikel: 16957, Serie: FSL16957-01

Automatisches Kopfschweissschild 4/9-13

EAN: *4015671471932*

Gilt für folgende Seriennummern (die 5 ersten Ziffern):
48941 50606 52451 53575 53708 54564 55507 55760 55762 58495 58872 58873 60346 61277 62145 64011 64167 64785 66435 67731 68364 70626 70989 71743

Beschreibung:
•Stufenlose, einstellbare Abdunkelung von DIN 9 bis 13•Auto-Abdunkelungsfilter (90x45mm)•Stromversorgung durch Batterien Typ AAA•Stufenlos einstellbares Kopfband•Gepolstertes Stirnband•Baumuster geprüft Info zu DIN-Angaben: DIN 9 = für Elektroden-Schweißen geeignet! DIN 11 = für Schutzgas-Schweißen geeignet!

Ersatzteilliste zu: 16957 / FSL16957-01

VMg = verbaute Menge
RG = Rabattgruppe

Bild	Ersatzteilnr.	Bezeichnung	VMg	RG	Preis € excl. MwSt	UVP € incl. MwSt
1	16957-01001	Kopfband	1	1	9,07	10,79
2	16957-01002	Befestigung für Kopfband 2er Set	1	1	2,68	3,19
3	16957-01003	Halterung für Vorsatzglas	1	1	1,39	1,65
4	16957-01004	Drehknopf Potentiometer	1	1	1,76	2,09
5	16957-01005	Vorsatzglas 110 mm x 90 mm	1	1	2,03	2,42
ohne Abb.	16957-01006	Schutzglas 93 mm x 46 mm	1	1	2,03	2,42
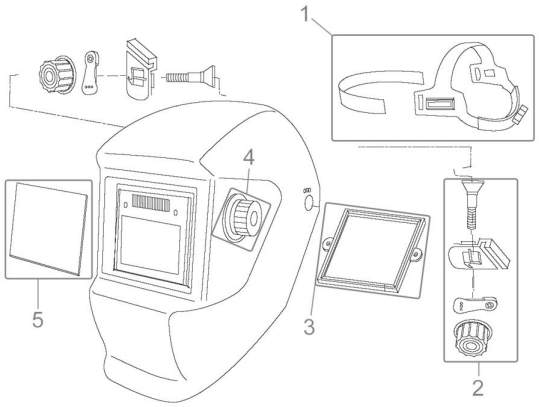
Zeichnung zu: 16957 / FSL16957-01