Gasheizgeräte - Artikel: 17306, Serie: FSL17306-01

Gasheizstrahler GHS 4200PIEZO

EAN: *4015671470171*

Gilt für folgende Seriennummern (die 5 ersten Ziffern):
58101 65415 67471 67895 73214 76012 79509 79510 81228 83793

Beschreibung:
•zum direkten Aufsatz auf die Gasflasche•rostfreier Reflektor•Gasschlauch (45 cm)•Druckminderer (50 mbar)•Piezozündung•Thermosicherheitselement•Schutzgitter Lieferumfang: Gasheizstrahler GHS 4200PIEZO, Gasschlauch (45 cm), Druckminderer (50 mbar) Bitte beachten: Dieses Gerät ist für den Gebrauch in Deutschland und Österreich konzipiert.

Ersatzteilliste zu: 17306 / FSL17306-01

VMg = verbaute Menge
RG = Rabattgruppe

Bild	Ersatzteilnr.	Bezeichnung	VMg	RG	Preis € excl. MwSt	UVP € incl. MwSt
1	17306-01001	Druckminderer 50mbar 1,5 kg / H	1	1	14,34	17,06
2	17306-01002	Gasschlauch	1	1	7,30	8,69
3	17306-01003	Regeleinheit mit Ventil	1	2	15,62	18,59
4	17306-01004	Knopf Regeleinheit	1	1	0,69	0,82
5	17306-01005	Piezozünder	1	1	7,30	8,69
6	17306-01006	Thermofühler	1	1	6,38	7,59
7	17306-01007	Zündelektrode	1	1	6,01	7,15
8	17306-01008	Bef. Schraube Heizstrahler	1	1	1,11	1,32
9	17306-01009	Schraube Halterung	1	1	1,39	1,65
10	17306-01010	Halterung Heizstrahler	1	2	5,03	5,99
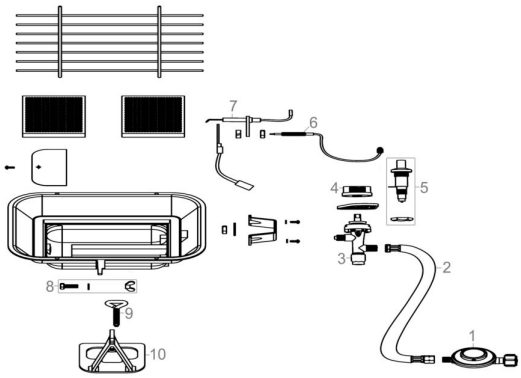
Zeichnung zu: 17306 / FSL17306-01