Rangierheber - Artikel: 18038, Serie: FSL18038-01

Rangierwagenheber GRH 3/470

EAN: *4015671603999*

Gilt für folgende Seriennummern (die 5 ersten Ziffern):
62981 62982 64633 64680 64848 65191 65422 65850 66449 66450 66451 66616 66617 66924 67927 69090 69091 69694 69695 69943 69946 70648 70716 70831 70980 72160 73467 73915 74057 74058 74059 74292 74716 74717 74718 74719 75435 76700 76701 76702 76703 76964 78356 78784 78901 78902 79121 79614 81763 81855 81897 82035 82672 83057 83881 84252 84850 84981

Beschreibung:
hydraulischer Rangierwagenheber•für den Einsatz in Werkstatt, Garage bestens geeignet•für Ihre Sicherheit - GS geprüft!•leichte Handhabung durch 2 Lenkrollen welche 360° drehbar sind•absenken der Last erfolgt über die Pumpstange und der Zahnradübersetzung•großer Auflageteller, sicheres Heben und Senken der Last•inkl. Gummiauflage zum Schutz des Fahrzeugunterbodens•Pumpstange besteht aus 2 Teilen und dadurch platzsparend verstaut werden Abbildung A:•A 335 mm•B 130 mm•C 465 mm•D 550 mm•E 160 mm•F 1040 mm•G 340 mm•H 1200 mm

Ersatzteilliste zu: 18038 / FSL18038-01

VMg = verbaute Menge
RG = Rabattgruppe

Bild	Ersatzteilnr.	Bezeichnung	VMg	RG	Preis € excl. MwSt	UVP € incl. MwSt
1	18038-01001	Pumpzylinder	1	3	63,78	75,90
2	18038-01002	Sattel	1	1	6,01	7,15
3	18038-01003	Befestigung Sattel	1	1	1,39	1,65
5	18038-01005	Hubstange	1	1	13,77	16,39
6	18038-01006	Rad beweglich	2	1	8,23	9,79
7	18038-01007	Rad starr	2	1	7,30	8,69
8	18038-01008	Feder Pumpzylinder	1	1	3,88	4,62
9	18038-01009	Befestigung Hubstange	1	1	1,39	1,65
10	18038-01010	Seegerring	6	1	0,69	0,82
35	18038-01035	Stift Welle Hubarm	1	1	0,83	0,99
40	18038-01040	Scherenfeder	1	1	4,53	5,39
41	18038-01041	Zahnrad Pumpzylinder	1	1	1,76	2,09
ohne Abb.	18038-01004	Sattelkissen	1	1	3,78	4,50
ohne Abb.	18038-01021	Stopfen Zylinder	1	1	0,83	0,99
ohne Abb.	18038-01042	Zahnrad Hubstange	1	1	1,76	2,09
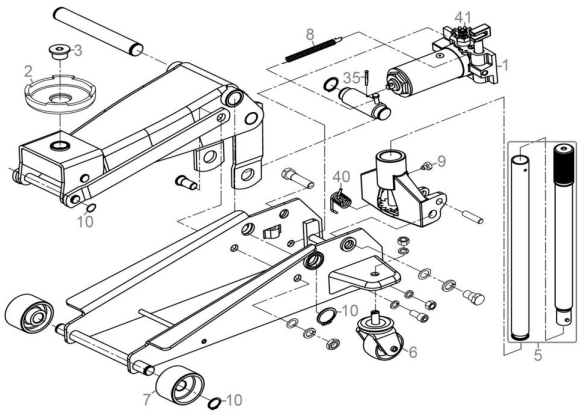
Zeichnung zu: 18038 / FSL18038-01