Güde GmbH & Co. KG • Birkichstraße 6 • D-74549 Wolpertshausen
Telefon: 0 79 04/700-0 • Telefax: 0 79 04/700-250 • info@guede.com
Service-Center: support@ts.guede.com • www.guede.com

weiteres Zubehör - Artikel: 20068, Serie: FSL20068-01

Pantograph

EAN: *4015671848864*

Gilt für folgende Seriennummern (die 5 ersten Ziffern):
68498 70924 71099 74385 75367 75735 75994 76480 76981 79258

Beschreibung:
Lassen Sie Ihrer Kreativität freien Lauf. Mit unserem Pantograph lassen sich spielend leicht unterschiedliche Motive von einer Papiervorlage oder Schablone auf Blech kopieren und ausschneiden.•Fernbedienung für Plasmacutter•Halterung für Plasmabrenner•Fussplatte für stabile Tischbefestigung•Konturführungsnadel Passend zu: •#20063 Plasmacutter GPS 40-A•#20092 Plasmaschneider GPS-E 40A.2•#20096 Plasmaschneider GPS-E 40 AK

Ersatzteilliste zu: 20068 / FSL20068-01

VMg = verbaute Menge
RG = Rabattgruppe

Bild	Ersatzteilnr.	Bezeichnung	VMg	RG	Preis € excl. MwSt	UVP € incl. MwSt
1	20068-01001	Aufnahme Kopf	1	3	8,23	9,79
2	20068-01002	Klemmschraube Aufnahme Kopf	2	1	0,50	0,60
3	20068-01003	Kopierspitze	1	1	2,68	3,19
4	20068-01004	Grundplatte	1	1	9,15	10,89
5	20068-01005	Rollaufnahme	4	5	6,38	7,59
ohne Abb.	20069	Fernbedienung zu Plasmaschneider GPS40A	1	2	10,04	11,95
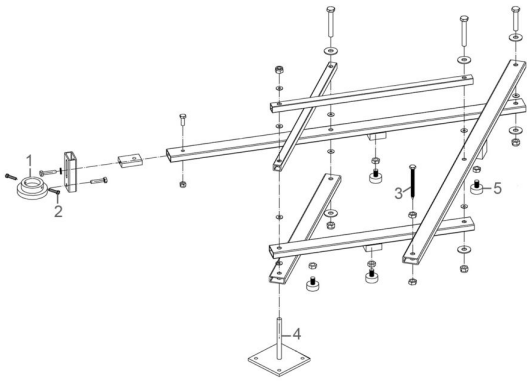
Zeichnung zu: 20068 / FSL20068-01