Werkstattkrane - Artikel: 24361, Serie: FSL24361-01

Werkstattkran 2000 kg

EAN: *4015671560698*

Gilt für folgende Seriennummern (die 5 ersten Ziffern):
48424 48908 49944 52971 54003 55114 55706 58167 60156 60667 62113 62774 64621 66978 68730 69053 71023 72222 75070 76206 76207

Beschreibung:
Der Güde Werkstattkran mit einer Tragkraft von 2000 kg ist für den professionellen Einsatz konzipiert. Er hebt sicher Lasten bis zu 2000 kg an. •Sicherheitsventil: Kontrolliertes Heben und Senken für höchste Sicherheit.•Zusammenklappbar: Platzsparende Lagerung und einfacher Transport.•Robustes Grundgestell: Vierkantrohr (70x70x2,5 mm) für Stabilität und Langlebigkeit. Ein zuverlässiger Helfer für präzises und sicheres Heben in anspruchsvollen Arbeitsumgebungen.

Ersatzteilliste zu: 24361 / FSL24361-01

VMg = verbaute Menge
RG = Rabattgruppe

Bild	Ersatzteilnr.	Bezeichnung	VMg	RG	Preis € excl. MwSt	UVP € incl. MwSt
1	24361-01001	Strebe	2	5	15,62	18,59
2	24361-01002	Zylinder	1	5	63,02	74,99
3	24361-01003	Haken + Kette	1	1	16,55	19,69
4	24360-01003	Hebel	1	1	6,38	7,59
5	24360-01004	Drehrad Groß	4	1	13,77	16,39
6	24360-01005	Drehrad Klein	2	1	12,85	15,29
ohne Abb.	24360-01009	Bolzensatz Silbern	5	1	6,38	7,59
ohne Abb.	24360-01010	Schutzkappe PVC 65 mmx65 mm	1	1	2,03	2,42
ohne Abb.	24360-01011	Schutzkappe PVC 58 mmx58 mm	1	1	2,03	2,42
ohne Abb.	24361-01007	Dichtungssatz Zylinder	1	3	12,85	15,29
ohne Abb.	24361-01008	Schraubensatz	1	5	11,00	13,09
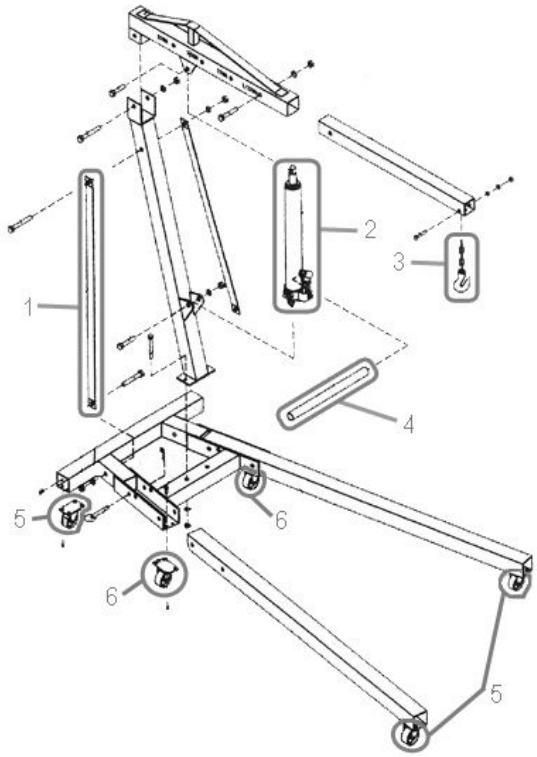
Zeichnung zu: 24361 / FSL24361-01