Mühlen - Artikel: 30010, Serie: FSL30010-01

Obstmühle OM 15

EAN: *4015671969484*

Gilt für folgende Seriennummern (die 5 ersten Ziffern):
70279 73607 76051 76188 77312 78922

Beschreibung:
Sehr stabile Obstmühle zum Aufsetzen auf Saft- und Beerenpressen. Ausstattung:•rostfreier Einfülltrichter mit 15 Liter Fassungsvermögen•Schneidwerk und Quetschwalze aus Aluminium•großdimensionierte Kurbel für optimale Kraftübertragung

Ersatzteilliste zu: 30010 / FSL30010-01

VMg = verbaute Menge
RG = Rabattgruppe

Bild	Ersatzteilnr.	Bezeichnung	VMg	RG	Preis € excl. MwSt	UVP € incl. MwSt
1	30010-01001	Antriebswelle Lange Achse	1	3	27,65	32,90
2	30010-01002	Antriebswelle kurze Achse	3	3	25,80	30,70
3	30010-01003	Antriebswellenbefestigung Außen	4	1	3,24	3,86
4	30009-02004	Antriebskurbel	1	3	14,20	16,90
5	30010-01005	Antriebswellenbefestigung Innen	4	1	3,24	3,86
6	30010-01006	PVC Fuss	4	1	1,11	1,32
8	30010-01008	Trichter	1	3	37,81	44,99
9	30010-01009	Griff Abnehmbar	4	1	5,08	6,05
10	30010-01010	Schraube Trichterbefestigung	4	1	1,11	1,32
11	30010-01011	Schraube Antriebswellenbefestigung	10	1	1,11	1,32
13	30010-01013	Schraube Antriebskurbel	1	1	1,39	1,65
ohne Abb.	30010-01012	Schraube Griff Abnehmbar	4	1	1,11	1,32
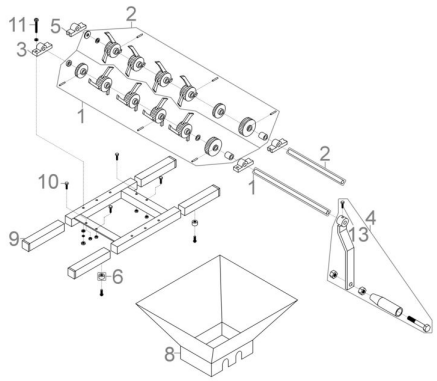
Zeichnung zu: 30010 / FSL30010-01