Werkzeugschränke - Artikel: 40479, Serie: FSL40479-01

Steckregalschrank

EAN: *4015671710369*

Gilt für folgende Seriennummern (die 5 ersten Ziffern):
65263 65264 65265 65266

Beschreibung:
Schrank-Regal-Kombination zur variablen Montage komplett ohne Schrauben. •schraubenlose Montage•insgesamt 4 Fachböden•geräumiger, abschließbarer Flügeltürenschrank•pulverbeschichtetes Stahlblech•Max. Traglast: 750 kg bei gleichmäßiger Verteilung•Lieferung erfolgt unmontiert

Ersatzteilliste zu: 40479 / FSL40479-01

VMg = verbaute Menge
RG = Rabattgruppe

Bild	Ersatzteilnr.	Bezeichnung	VMg	RG	Preis € excl. MwSt	UVP € incl. MwSt
1	40479-01001	Schloss mit Schlüssel	1	1	4,53	5,39
2	40479-01002	Türe links komplett	1	3	15,62	18,59
3	40479-01003	Türe rechts komplett	1	3	18,39	21,88
4	40479-01004	Griffeinlage PVC	2	1	1,76	2,09
5	40479-01005	Einlegeboden Holz 857x340x9 mm	2	1	8,23	9,79
6	40479-01006	Längsstrebe Schrank	4	1	3,24	3,86
7	40479-01007	Einlegeboden Holz 886x397x9 mm	3	1	9,15	10,89
8	40479-01008	Querstrebe Schrank	1	1	6,38	7,59
9	40479-01009	Standfuß	8	1	6,38	7,59
10	40479-01010	Verbindung Standfuß	4	1	2,68	3,19
11	40479-01011	Längsstrebe Regal	4	1	3,24	3,86
12	40479-01012	PVC Fuß	4	1	0,83	0,99
13	40479-01013	Querstrebe Regal	4	1	6,38	7,59
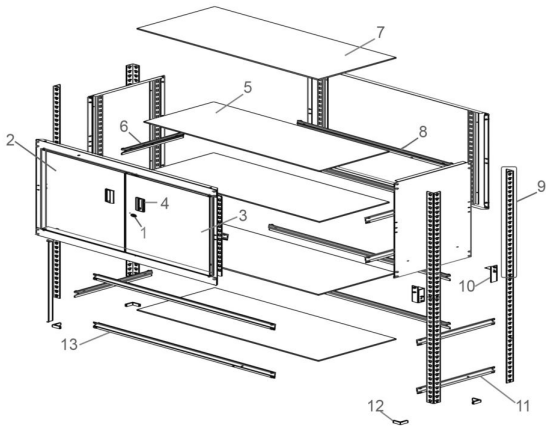
Zeichnung zu: 40479 / FSL40479-01