Werkbänke - Artikel: 40489, Serie: FSL40489-01

Werkbank GW 10 INOX

EAN: *4015671135230*

Gilt für folgende Seriennummern (die 5 ersten Ziffern):
73073 81594 83230

Beschreibung:
Alle INOX Werkbänke sind beständig gegenüber schwefelhaltigen Substanzen und organischen Säuren, wie z.B. Zitronensäure. •gefertigt aus rostfreiem Edelstahl•robuste Gummibaum-Arbeitsplatte (30 mm stark) mit Edelstahlabdeckung (0,75 mm stark)•Max. Tragkraft: 300 kg (gleichmäßig verteilt)•10 abschließbare Schubladen•kugelgelagerte Schubladenauszüge•größte Schublade mit verstärkter Schienenführung•4 Lenkrollen, davon 2 mit Feststellbremse•hervorragend für den Outdoorbereich geeignet•Europäischer Standard X6Cr17 nach EN 14016

Ersatzteilliste zu: 40489 / FSL40489-01

VMg = verbaute Menge
RG = Rabattgruppe

Bild	Ersatzteilnr.	Bezeichnung	VMg	RG	Preis € excl. MwSt	UVP € incl. MwSt
1	40489-01001	Arbeitsplatte 1420x490 mm	1	5	62,76	74,68
2	40486-01002	Schloss mit Schlüssel	1	1	6,38	7,59
3	40486-01003	Griff	2	3	9,15	10,89
4	40486-01004	Rad beweglich mit Bremse	2	5	13,77	16,39
5	40486-01005	Rad beweglich	2	5	12,85	15,29
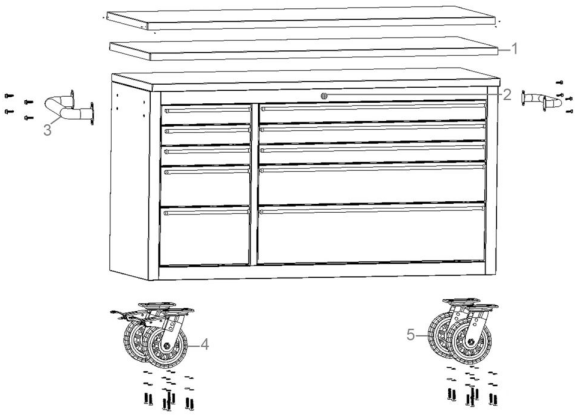
Zeichnung zu: 40489 / FSL40489-01