Diesel-Stromerzeuger - Artikel: 40588, Serie: FSL40588-02

Stromerzeuger GSE 5501 DSG

EAN: *4015671968326*

Gilt für folgende Seriennummern (die 5 ersten Ziffern):
71350

Beschreibung:
Der Stromerzeuger GSE 5501 DSG ist ein zuverlässiger Dieselgenerator in der SILENT-Ausführung. •AVR (Automatische Spannungsregelung für stabile Leistung)•2 x 230 V / 50 Hz Anschluss•1 x 400 V / 50 Hz / 16 A Anschluss•1 x 12 V DC Anschluss (6,35 A)•hochwertige Rollen für den einfachen Standortwechsel•Ölmangelsicherung•Überlastungsschutz•Voltmeter•Elektrostart über Zündschlüssel durch 12 V Batterie möglich•Lieferung erfolgt ohne Batterie für den Elektrostart (zwingend nötig, da das Gerät nicht über einen Reversierstarter verfügt!) optionales Zubehör:•#40588-01001 Batterie Gel 53030 / 12 V 30 Ah: für kurze Laufzeiten und häufige Startvorgänge•#40635-02001 Batterie MP 18-12 / 12 V 18 Ah: für lange Laufzeiten und seltene Startvorgänge Bitte beachten: Mit diesem Stromerzeuger dürfen keine elektronisch empfindlichen Verbraucher wie beispielsweise Laptops, Smartphones oder Musikanlagen betrieben werden.

Ersatzteilliste zu: 40588 / FSL40588-02

VMg = verbaute Menge
RG = Rabattgruppe

Bild	Ersatzteilnr.	Bezeichnung	VMg	RG	Preis € excl. MwSt	UVP € incl. MwSt
1	40635-02001	Batterie MP 18-12 / 12 V 18 Ah	0	3	83,99	99,95
		WICHTIGER HINWEIS zu: 40635-02001 geeignet bei langen Laufzeiten und wenigen Startvorgängen. Kaltstarttemperatur 5°C oder höher (bei kurzen Laufzeiten und häufigen Startvorgängen empfehlen wir die Batterie GEL 53030/12V 30AH Artikel-Nr.40588-01001 (Diese finden Sie weiter unten in der Liste ohne Abb.)				
2	40588-01002	Batteriekabel -	1	1	5,45	6,49
3	40588-01003	Batteriekabel +	1	1	5,03	5,99
4	40588-01004	Erdungskabel	1	3	6,38	7,59
5	40588-01005	Verriegelung Seitenfach	1	5	12,60	14,99
6	40588-01006	Kraftstofftankdeckelring	1	1	0,83	0,99
7	40588-01007	Rad	4	1	5,80	6,90
8	40588-01008	Sicherungssplint	4	1	0,83	0,99
9	40588-01009	Av-Dämpfer	4	1	3,35	3,99
10	40588-01010	Überlastschutz 230 V 14A	1	2	10,00	11,90
11	40728-01033	Steckdose 230 V	2	1	6,38	7,59
13	40588-01013	12 V Anschluss	1	1	6,16	7,33
14	40588-01014	Sicherung 8A	1	2	2,09	2,49
15	40588-01015	Steckdose 400 V	1	3	12,52	14,90
17	40588-01017	Überlastschutz 400 V 8A	1	5	21,17	25,19
18	40588-01018	Dekompressionshebel	1	3	9,15	10,89
19	40588-01019	Wahlschalter 230 V / 400 V	1	1	11,92	14,18
20	40588-01020	Voltmeter	1	3	12,60	14,99
21	40588-01021	Zündschloss	1	2	14,28	16,99
22	40588-01022	Gleichrichter	1	3	9,39	11,17
23	40588-01023	Verbindungskabel Generator / Bedienelement	1	5	21,00	24,99
24	40588-01024	Relais	2	1	8,39	9,98
25	40588-01025	Kabel Ölmangelsicherung / Kraftstoffpumpe	1	5	16,80	19,99
46	40588-01046	Bremshebel inkl. Feder	1	3	8,39	9,98
ohne Abb.	40588-01001	Batterie Gel 53030 / 12 V 30 Ah	0	5	125,21	149,00
		WICHTIGER HINWEIS zu: 40588-01001 geeignet bei kurzen Laufzeiten und häufigen Startvorgängen. Kaltstarttemperatur 5°C oder niedriger. (bei langen Laufzeiten und wenigen Startvorgängen empfehlen wir die Batterie 12V 18 AH Artikel-Nr. 40635-02001 (Diese finden Sie weiter oben in der Liste mit Pos. Nr.1)				
ohne Abb.	40588-01048	Bedienpanel komplett	1	5	91,51	108,90
ohne Abb.	40588-01049	Ölkontrolllampe	1	2	2,51	2,99
ohne Abb.	40588-01051	Zündschlüssel 2er Set	1	1	4,27	5,08
ohne Abb.	40588-01052	Glühkerze	1	1	11,68	13,90
ohne Abb.	40588-01053	Schalter Glühkerze	1	1	4,16	4,95
ohne Abb.	40588-01099	Zubehörbeutel	1	1	14,20	16,90
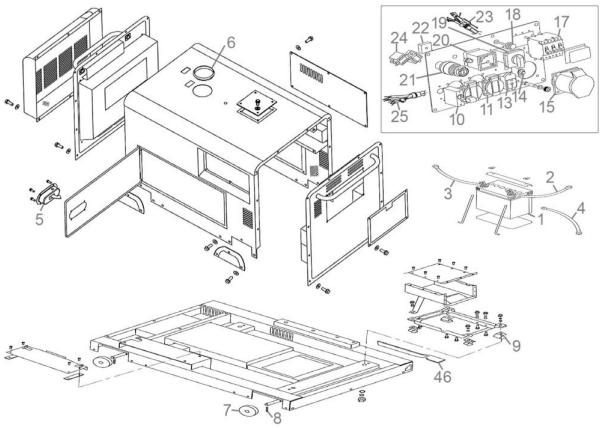
Zeichnung zu: 40588 / FSL40588-02