Diesel-Stromerzeuger - Artikel: 40588, Serie: FSL40588-02

Stromerzeuger GSE 5501 DSG

EAN: *4015671968326*

Gilt für folgende Seriennummern (die 5 ersten Ziffern):
71350

Beschreibung:
Der Stromerzeuger GSE 5501 DSG ist ein zuverlässiger Dieselgenerator in der SILENT-Ausführung. •AVR (Automatische Spannungsregelung für stabile Leistung)•2 x 230 V / 50 Hz Anschluss•1 x 400 V / 50 Hz / 16 A Anschluss•1 x 12 V DC Anschluss (6,35 A)•hochwertige Rollen für den einfachen Standortwechsel•Ölmangelsicherung•Überlastungsschutz•Voltmeter•Elektrostart über Zündschlüssel durch 12 V Batterie möglich•Lieferung erfolgt ohne Batterie für den Elektrostart (zwingend nötig, da das Gerät nicht über einen Reversierstarter verfügt!) optionales Zubehör:•#40588-01001 Batterie Gel 53030 / 12 V 30 Ah: für kurze Laufzeiten und häufige Startvorgänge•#40635-02001 Batterie MP 18-12 / 12 V 18 Ah: für lange Laufzeiten und seltene Startvorgänge Bitte beachten: Mit diesem Stromerzeuger dürfen keine elektronisch empfindlichen Verbraucher wie beispielsweise Laptops, Smartphones oder Musikanlagen betrieben werden.

Ersatzteilliste zu: 40588 / FSL40588-02

VMg = verbaute Menge
RG = Rabattgruppe

Bild	Ersatzteilnr.	Bezeichnung	VMg	RG	Preis € excl. MwSt	UVP € incl. MwSt
101	40586-03019	Filtereinsatz	1	1	11,92	14,18
102	40588-01102	Luftfilter	1	3	18,40	21,90
103	40588-01103	Dichtung Luftfilteraufnahme	1	1	1,67	1,99
104	40588-01104	Zylinderkopfdeckel	1	5	37,73	44,90
105	40588-01105	Einspritzdüse	1	5	30,41	36,19
106	40588-01106	Ventildeckeldichtung	1	1	4,16	4,95
107	40588-01107	Ventildeckel	1	1	8,32	9,90
108	40588-01108	Kolbenringe	1	3	11,00	13,09
109	40588-01109	Kolben	1	3	17,64	20,99
110	40588-01110	Pleuel	1	5	18,48	21,99
111	40588-01111	Ansaugstutzen	1	3	8,39	9,98
112	40588-01112	Zylinderkopfdichtung	1	1	3,78	4,50
113	40588-01113	Anlasser	1	5	119,24	141,90
114	40588-01114	Dichtring Oval	1	1	1,76	2,09
115	40588-01115	Nockenwelle	1	5	32,69	38,90
116	40588-01116	Kugellager 6308 Offen	1	1	10,92	12,99
117	40588-01117	Ventilstössel	2	3	3,35	3,99
118	40588-01118	Ventilschubstange	2	1	2,76	3,28
119	40588-01119	Kurbelwelle	1	3	75,62	89,99
120	40588-01120	Kurbelgehäusedichtung	1	1	6,38	7,59
121	40588-01121	Ausgleichswelle	1	3	58,82	70,00
122	40588-01122	O-Ring Ø22,5 mm	1	1	2,44	2,90
123	40588-01123	Ölmessstab	1	1	3,11	3,70
124	40588-01124	Kurbelgehäusedeckel	1	3	37,81	44,99
125	40588-01125	Wellendichtring 35x50x10	1	1	4,12	4,90
126	40588-01126	Ölpumpe	1	3	11,92	14,18
127	40588-01127	Abschaltvorrichtung	1	1	9,15	10,89
128	40588-01128	Ölfilter	1	1	4,16	4,95
129	40588-01129	Kraftstoffpumpe	1	5	36,88	43,89
130	40588-01130	Gestänge Abschaltvorrichtung	1	2	6,71	7,98
131	40588-01131	Wellendichtring 35x50x8	1	1	4,36	5,19
132	40588-01132	Spannungswandler	1	2	23,52	27,99
133	40588-01133	Ölablassschraube	2	1	3,11	3,70
134	40588-02134	Voltregler	1	1	18,39	21,88
135	40588-01135	Polrad	1	5	50,84	60,50
136	40588-01136	Dichtung Luftfilter	1	1	1,67	1,99
139	40588-01139	Nadellager HK1512	1	1	2,94	3,50
140	40588-01140	Dichtungssatz Kraftstoffpumpe	1	2	7,48	8,90
ohne Abb.	40588-01137	Ölmangelsicherung	1	1	9,15	10,89
ohne Abb.	40588-01138	Sicherung Voltregler 20A	1	1	2,03	2,42
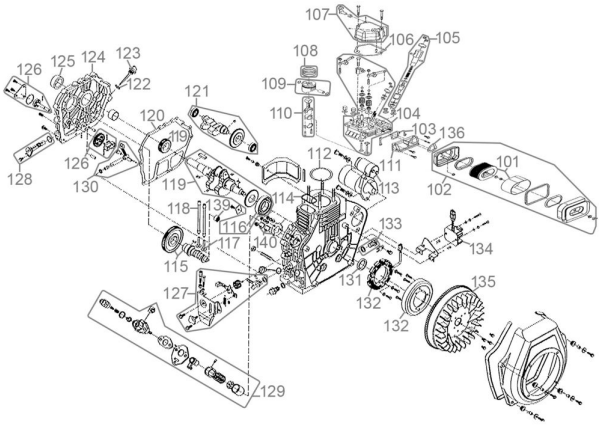
Zeichnung zu: 40588 / FSL40588-02