STROMERZEUGER GSE 950

EAN: *4015671406262*

Gilt für folgende Seriennummern (die 5 ersten Ziffern):
25340 25914 26080 26081 26082 26083 26084 26145 26146 26147 26418 26739 26740 26741 26742 26743 27313 27314 27315 27334 27911 28036 28037 28224 28225 28226 28667 28859 28906 28907 28908 29907 29908 29909 29910 31380 31381 31382 34361 34885 34886 35182 35573 35574 35575 35993 36436 36437 36438 36439 37275 37276 37585 37996 38084 38085 38185 38516 38517 38518 38548 38615 38616 39322 41960 42231 42327 42609 42630 42714 44387

Beschreibung:
•2-Takt-Synchrongenerator•1 x Schuko 230 V/50 Hz•Tragegriff•Gummistandfüße•Reversierstarter•Mischverhältnis 1:50

Ersatzteilliste zu: 40626 / FSL40626-01

VMg = verbaute Menge
RG = Rabattgruppe

Bild	Ersatzteilnr.	Bezeichnung	VMg	RG	Preis € excl. MwSt	UVP € incl. MwSt
4	40626-02004	Seilzugstarter	1	1	18,39	21,88
12	40628-04016	Zündkerze	1	1	4,66	5,55
13	40626-01013	Zündkabel	1	1	Artikel nicht mehr lieferbar.	
22	40626-01022	Zündspule	1	1	Artikel nicht mehr lieferbar.	
29	40626-01029	Kolben komplett	1	1	Artikel nicht mehr lieferbar.	
ohne Abb.	40626-01014	Zündkerzenschlüssel	1	1	Artikel nicht mehr lieferbar.	
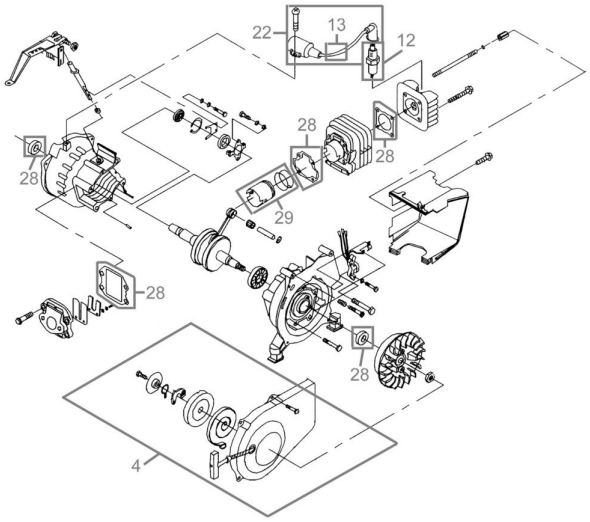
Zeichnung zu: 40626 / FSL40626-01