# Benzin-Stromerzeuger - Artikel: 40631, Serie: FSL40631-01

## STROMERZEUGER GSE 4700 RS

***EAN:*** *4015671406316*

***Gilt für folgende Seriennummern (die 5 ersten Ziffern):***
27101 27496 27530 27531 27532 28038 28039 28176 29666 29672 33961 33962 33963 34674 34675 34895 34897 35078 35079 35080 37823 38187 42595 44648 44809 45749

***Beschreibung:***
•4-Takt-Synchrongenerator•AVR (Automatische Spannungsregelung für stabile Leistung)•2 x Schuko 230 V/50 Hz•Ölmangelsicherung•Transportgriff•Fahrwerk•Reversierstarter•Voltmeter•Überlastungsschutz

## Ersatzteilliste zu: 40631 / FSL40631-01

VMg = verbaute Menge
RG = Rabattgruppe

| Bild | Ersatzteilnr. | Bezeichnung | VMg | RG | Preis € excl. MwSt | UVP € incl. MwSt |
|---|---|---|---|---|---|---|
| 1 | 40631-01001 | Rahmen | 1 | 3 | Artikel nicht mehr lieferbar. | |
| 2 | 40635-01002 | Seilzugstarter | 1 | 3 | 23,01 | 27,38 |
| 3 | 40631-01003 | Bedienelement komplett | 1 | 1 | Artikel nicht mehr lieferbar. | |
| 4 | 40631-01004 | Gummipuffer | 4 | 1 | 1,76 | 2,09 |
| 5 | 40631-01005 | Polrad | 1 | 1 | Artikel nicht mehr lieferbar. | |
| 6 | 40628-04041 | Benzinhahn | 1 | 1 | 9,39 | 11,17 |
| 7 | 40628-04042 | Benzinschlauch komplett | 1 | 1 | 3,88 | 4,62 |
| 8 | 40635-01008 | Tankanzeige | 1 | 1 | 2,76 | 3,28 |
| 9 | 40631-01009 | Tank komplett | 1 | 4 | Artikel nicht mehr lieferbar. | |
| 10 | 40631-01010 | Tankdeckel / Filter komplett | 1 | 1 | 7,48 | 8,90 |
| 11 | 40631-01011 | Zündspule | 1 | 1 | Artikel nicht mehr lieferbar. | |
| 12 | 40631-01012 | Dichtungssatz komplett | 1 | 1 | Artikel nicht mehr lieferbar. | |
| 13 | 40631-01013 | Ölablassschraube | 1 | 1 | 3,88 | 4,62 |
| 14 | 40631-01014 | Welle Drehzahlreg. | 1 | 1 | auf Anfrage | auf Anfrage |
| 15 | 40631-01015 | Pleuel komplett | 1 | 3 | 27,65 | 32,90 |
| 16 | 40631-01016 | Ventilsatz komplett | 1 | 1 | Artikel nicht mehr lieferbar. | |
| 17 | 40631-01017 | Kolbenringe | 1 | 1 | 9,15 | 10,89 |
| 18 | 40631-01018 | Kolben komplett | 1 | 1 | 27,65 | 32,90 |
| 19 | 40631-01019 | Kurbel komplett | 1 | 1 | Artikel nicht mehr lieferbar. | |
| 20 | 40631-01020 | Luftfilter komplett | 1 | 2 | Artikel nicht mehr lieferbar. | |
| 21 | 40631-01021 | Filtereinsatz | 1 | 1 | Artikel nicht mehr lieferbar. | |
| 22 | 40631-01022 | Vergaser | 1 | 3 | Artikel nicht mehr lieferbar. | |
| 23 | 40631-01023 | Ventildeckel | 1 | 5 | 36,88 | 43,89 |
| 24 | 40631-01024 | Auspuffblende | 1 | 1 | 22,74 | 27,06 |
| 25 | 40631-01025 | Rußfilter komplett | 1 | 2 | 5,08 | 6,05 |
| 26 | 40631-01026 | Gummilippe Auspuff | 1 | 1 | 1,11 | 1,32 |
| 27 | 40631-01027 | Auspuff | 1 | 3 | Artikel nicht mehr lieferbar. | |
| 28 | 40631-01028 | Abdeckung Generator | 1 | 1 | 8,23 | 9,79 |
| 29 | 40631-01029 | Rotor / Stator komplett | 1 | 3 | Artikel nicht mehr lieferbar. | |
| 30 | 40631-01030 | Ölstopfen | 1 | 1 | 4,53 | 5,39 |
| 31 | 40628-04016 | Zündkerze | 1 | 1 | 4,66 | 5,55 |
| ohne Abb. | 40628-01011 | Steckdose 230 V | 1 | 1 | 7,86 | 9,35 |
| ohne Abb. | 40631-01032 | Ein- / Aus - Schalter | 1 | 1 | 7,39 | 8,79 |
| ohne Abb. | 40631-01033 | Vmeter | 1 | 1 | 11,92 | 14,18 |
| ohne Abb. | 40631-01034 | Sicherung | 2 | 3 | 8,50 | 10,12 |
| ohne Abb. | 40631-01036 | Gehäuse Bedienelement | 1 | 1 | 17,63 | 20,98 |
| ohne Abb. | 40635-01038 | Kohlen + Halter | 1 | 1 | 8,23 | 9,79 |
| ohne Abb. | 40635-01043 | Platine Bedienelement | 1 | 1 | 18,39 | 21,88 |
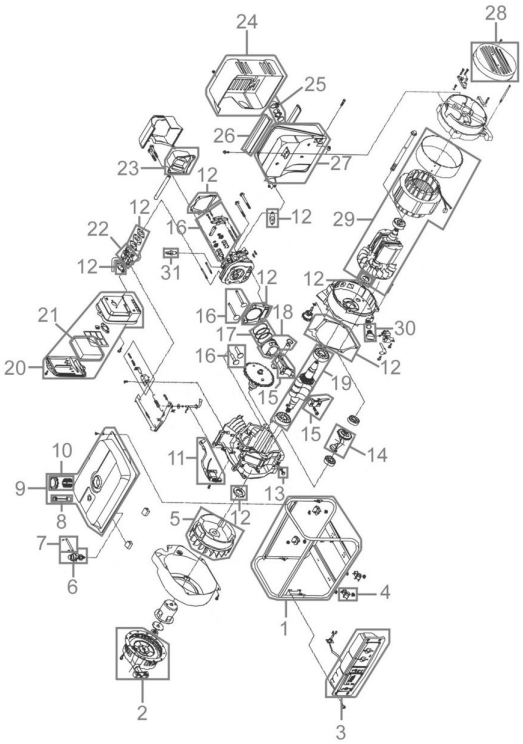
## Zeichnung zu: 40631 / FSL40631-01