Güde GmbH & Co. KG • Birkichstraße 6 • D-74549 Wolpertshausen
Telefon: 0 79 04/700-0 • Telefax: 0 79 04/700-250 • info@guede.com
Service-Center: support@ts.guede.com • www.guede.com

Benzin-Stromerzeuger - Artikel: 40635, Serie: FSL40635-04

STROMERZEUGER GSE 6700

EAN: *4015671406354*

Gilt für folgende Seriennummern (die 5 ersten Ziffern):
53822 54449 54560 55010 55422 55473 55277 55971 56066 56127 56516 56654 57009 57380 57442 57833 57834 58364 58491 58838 59043 59484 59975 60580 60775 60984 61284 61602 64849 65055 65426

Beschreibung:
•4-Takt-Synchrongenerator•AVR (Automatische Spannungsregelung für stabile Leistung)•2 x Schuko 230 V/50 Hz / 1 Schuko
400V/50Hz•Ölmangelsicherung•Transportgriff•Fahrwerk•Reversierstarter•Voltmeter•Überlastungsschutz•Elektrostarter über Zündschlüssel optionales Zubehör: Art.-Nr.: 40635-02001 Batterie MP 18-12 / 12V 18 Ah Batterie für Elektostart nicht im Lieferumfang enthalten!

Ersatzteilliste zu: 40635 / FSL40635-04

VMg = verbaute Menge
RG = Rabattgruppe

Bild	Ersatzteilnr.	Bezeichnung	VMg	RG	Preis € excl. MwSt	UVP € incl. MwSt
1	40635-03032	Tank komplett	1	3	Artikel nicht mehr lieferbar.	
2	40635-01010	Tankdeckel / Filter komplett	1	1	7,48	8,90
3	40635-01008	Tankanzeige	1	1	2,76	3,28
4	40635-03004	Benzinhahn	1	1	9,39	11,17
5	40635-04005	Auspuffabdeckung	1	1	18,39	21,88
6	40635-04006	Auspuff	1	3	35,03	41,69
7	40635-04043	Anlasser	1	3	Artikel nicht mehr lieferbar.	
8	40635-03008	Rad	2	3	Artikel nicht mehr lieferbar.	
9	40635-03009	Radbefestigung	2	1	1,39	1,65
10	40635-03010	Bedienelement	1	5	63,78	75,90
11	40635-03011	Gummifuß	2	1	7,30	8,69
12	40635-04012	Av-Dämpfer	4	1	4,16	4,95
13	40635-04013	230 V Steckdose	2	3	6,38	7,59
14	40635-04014	400 V Steckdose	1	2	13,77	16,39
15	40635-04015	Voltmeter	1	1	8,23	9,79
16	40635-01040	Zündschloss	1	1	Artikel nicht mehr lieferbar.	
17	40635-01043	Platine Bedienelement	1	1	18,39	21,88
18	40635-04018	Batteriehalterung	1	1	9,15	10,89
19	40635-04019	Kraftstoffleitung	1	1	3,61	4,30
20	40635-04020	Standfuß	2	1	6,38	7,59
21	40635-04021	Griff	1	2	11,92	14,18
27	40635-03027	Lüfterrad Generator Alu	1	1	27,65	32,90
28	40635-03028	Rotor / Stator komplett	1	3	Artikel nicht mehr lieferbar.	
29	40635-01038	Kohlen + Halter	1	1	8,23	9,79
30	40635-03030	Avr	1	3	41,50	49,39
31	40635-03031	Motorabdeckung	1	1	9,07	10,79
32	40635-04032	Achse	2	1	11,55	13,74
33	40635-03021	Überlastschutz 400 V	1	3	Artikel nicht mehr lieferbar.	
34	40635-03022	Überlastschutz 230 V	1	1	11,92	14,18
ohne Abb.	40635-04059	Umschalter 230 V / 400 V	1	3	Artikel nicht mehr lieferbar.	
ohne Abb.	40635-04060	Zubehör komplett	1	3	13,77	16,39
ohne Abb.	40635-04061	Öl Kontrolllampe	1	1	3,61	4,30
ohne Abb.	40635-04063	Batteriekabel (Satz)	1	2	11,92	14,18
ohne Abb.	40635-04065	Glassicherung Batteriekabel	1	1	1,76	2,09
ohne Abb.	40635-02001	Batterie MP 18-12 / 12 V 18 Ah	0	3	83,99	99,95
ohne Abb.	40635-04067	Gehäuse Bedienelement	1	1	15,62	18,59
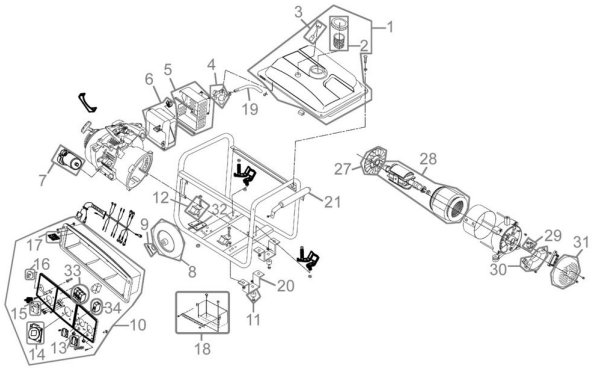
Zeichnung zu: 40635 / FSL40635-04