Güde GmbH & Co. KG • Birkichstraße 6 • D-74549 Wolpertshausen
Telefon: 0 79 04/700-0 • Telefax: 0 79 04/700-250 • info@guede.com
Service-Center: support@ts.guede.com • www.guede.com

Benzin-Stromerzeuger - Artikel: 40635, Serie: FSL40635-05

STROMERZEUGER GSE 6700

EAN: *4015671406354*

Gilt für folgende Seriennummern (die 5 ersten Ziffern):
60984 61284 61602 61678 62006 62586 62827 63176 64156 64492 64778 66280 66505 68004 68152 68153

Beschreibung:
•4-Takt-Synchrongenerator•AVR (Automatische Spannungsregelung für stabile Leistung)•2 x Schuko 230 V/50 Hz / 1 Schuko 400V/50Hz•Ölmangelsicherung•Transportgriff•Fahrwerk•Reversierstarter•Voltmeter•Überlastungsschutz•Elektrostarter über Zündschlüssel optionales Zubehör: Art.-Nr.: 40635-02001 Batterie MP 18-12 / 12V 18 Ah Batterie für Elektostart nicht im Lieferumfang enthalten!

Ersatzteilliste zu: 40635 / FSL40635-05

VMg = verbaute Menge
RG = Rabattgruppe

Bild	Ersatzteilnr.	Bezeichnung	VMg	RG	Preis € excl. MwSt	UVP € incl. MwSt
35	40635-04035	Dichtungssatz	1	1	Artikel nicht mehr lieferbar.	
36	40635-04036	Ventildeckel	1	1	9,15	10,89
37	40635-04037	Kolbenringe	1	1	9,15	10,89
38	40635-04038	Ventilsatz	1	3	32,26	38,39
39	40635-04039	Pleuel	1	3	12,85	15,29
40	40635-04040	Ölmessstab	1	1	3,61	4,30
41	40635-04041	Ölmangelsicherung	1	1	9,07	10,79
42	40635-04042	Nockenwelle	1	3	21,17	25,19
44	40635-04044	Kolben komplett	1	1	27,65	32,90
45	40631-03045	Zylinderabdeckung	1	1	11,92	14,18
46	40635-04046	Anwerfereinheit	1	1	Artikel nicht mehr lieferbar.	
47	40635-04047	Kurbelwelle	1	5	46,13	54,89
48	40635-04048	Laderegler	1	1	9,15	10,89
49	40635-04049	Kugellager 6207	1	1	6,38	7,59
50	40635-04050	Ölablassschraube	1	1	2,31	2,75
51	40635-04051	Zündspule	1	1	27,65	32,90
52	40635-04052	Zündkerze F6Tc	1	1	4,66	5,55
53	40635-04053	Ansaugstutzen	1	1	3,24	3,86
54	40635-04054	Vergaser	1	3	Artikel nicht mehr lieferbar.	
55	40635-04055	Luftfilter komplett	1	2	17,47	20,79
56	40635-04056	Polrad	1	3	36,88	43,89
57	40635-04057	Mitnehmer	1	1	5,08	6,05
58	40635-04058	Luftfiltereinsatz	1	1	Artikel nicht mehr lieferbar.	
ohne Abb.	40635-04066	Drehzahlregler	1	3	9,15	10,89
ohne Abb.	95307	BENZINSTABILISATOR SUPERSTART 25D	0	1	Artikel nicht mehr lieferbar.	
		WICHTIGER HINWEIS zu: 95307 Ganzjährige Empfehlung bei längeren Standzeiten bzw. Einlagerung. Stabilisiert den Kraftstoff und dessen Zündfähigkeit.				
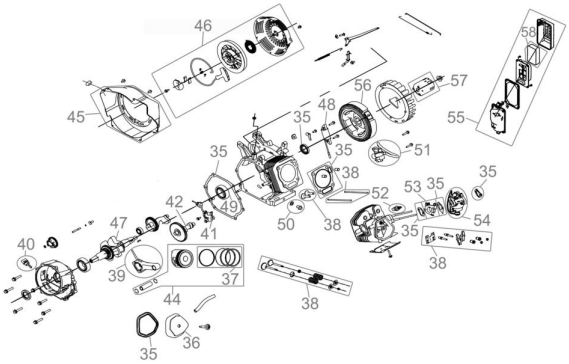
Zeichnung zu: 40635 / FSL40635-05