Drehmaschinen - Artikel: 48132, Serie: FSL48132-01

Mini-Drehmaschine GMD 400

EAN: *4015671481320*

Gilt für folgende Seriennummern (die 5 ersten Ziffern):
45455 48153 49132 52962

Beschreibung:
•stufenloser Drehzahlregulierung•Rechts-/Linkslauf•automatischer Vorschubeinrichtung zum Gewindeschneiden•Drehmeißelaufnahme 8x8 mm•max Werkstückdurchmesser über Bett: 180 mm•Werkstückdurchmesser über Planschlitten: 110 mm•9 Wechselzahnränder•Gabelschlüssel & Sechskantschlüssel•Ölflasche•Zentrierspitze•Dreibackenfutter & Wechselbacken(innen- und außengestuft)

Ersatzteilliste zu: 48132 / FSL48132-01

VMg = verbaute Menge
RG = Rabattgruppe

Bild	Ersatzteilnr.	Bezeichnung	VMg	RG	Preis € excl. MwSt	UVP € incl. MwSt
1	48132-01001	Wahlhebel	1	1	6,38	7,59
2	99999-6201G	Kugellager 6201 geschlossen	2	1	10,92	12,99
3	48132-01003	Riemenscheibe	1	1	11,00	13,09
4	48132-02038	Zahnriemen	1	2	15,12	17,99
5	48132-01005	Getrieberad - 12Z / 20Z	1	3	13,77	16,39
6	48132-01006	Umsetzer - Drehzahl	1	1	6,38	7,59
7	48132-01007	Riemenscheibe Motor	1	3	Artikel nicht mehr lieferbar.	
8	48132-01008	Motor	1	5	119,24	141,90
9	48132-01009	Sichtschutz Bohrfutter	1	3	11,92	14,18
10	48132-01010	Klemmgriff - Reitstock	1	3	8,23	9,79
11	48132-01011	Reitstockspitze	1	5	12,85	15,29
12	48132-01012	Pinole	1	3	13,77	16,39
13	48132-01013	Handrad - Reitstock	1	5	12,85	15,29
14	48132-01014	Reitstockspindel	1	3	12,85	15,29
15	48132-01015	Klemmplatte - Reitstock	1	1	7,30	8,69
16	48132-01016	Halter Welle rechts	1	3	11,00	13,09
17	48132-01017	Reitstock	1	5	27,65	32,90
18	48132-01018	Zahnstange	1	3	23,01	27,38
19	99999-6202G	Kugellager 6202 geschlossen	2	2	8,23	9,79
20	48132-01020	Getrieberad - 21Z / 29Z	1	3	13,77	16,39
21	48132-01021	Getrieberad - 45Z	1	1	11,92	14,18
22	48132-01022	Getrieberad - 80Z / 20Z	1	1	13,77	16,39
23	48132-01023	Sichtschutz - Support	1	2	8,23	9,79
24	48132-01024	Kurbel - Support	1	3	8,23	9,79
25	48132-01025	Klemmhebel - Support	1	2	7,30	8,69
26	48132-01026	Skala - Support	1	2	4,53	5,39
27	48132-01027	Vorschubrad - 24Z	1	1	6,38	7,59
28	48132-01028	Vorschubrad - 11Z / 54Z	1	1	16,55	19,69
29	48132-01029	Handrad - Support	1	2	11,92	14,18
30	48132-01030	Klemmgriff - Supportarretierung	1	1	4,53	5,39
31	48132-01031	Support	1	5	Artikel nicht mehr lieferbar.	
32	48132-01032	Drehzahlregler	1	5	23,01	27,38
33	48132-01033	Schalter R+L	1	5	Artikel nicht mehr lieferbar.	
34	48132-01034	Platine	1	5	83,10	98,89
35	55190-01013	Schalter	1	2	Artikel nicht mehr lieferbar.	
36	48132-01036	Fuß	4	1	4,53	5,39
37	48132-01037	Welle	1	5	36,88	43,89
38	48132-01038	Halter Welle links	1	3	11,92	14,18
39	48132-01039	Gleitplatte - Support	2	1	7,30	8,69
40	48132-01040	Seitenabdeckung	1	3	Artikel nicht mehr lieferbar.	
41	48132-01044	Hauptplatine	1	5	137,73	163,90
ohne Abb.	48132-01002	Kohlensatz 2er Set	1	5	9,15	10,89
ohne Abb.	48132-01041	Backenfutter	1	5	119,24	141,90
ohne Abb.	48132-01042	Zubehörbeutel	1	5	23,01	27,38
ohne Abb.	48132-01043	Zahnradsatz PVC Wahlhebel	1	1	13,31	15,84
ohne Abb.	48132-01045	Getrieberad - 80Z	1	1	Artikel nicht mehr lieferbar.	
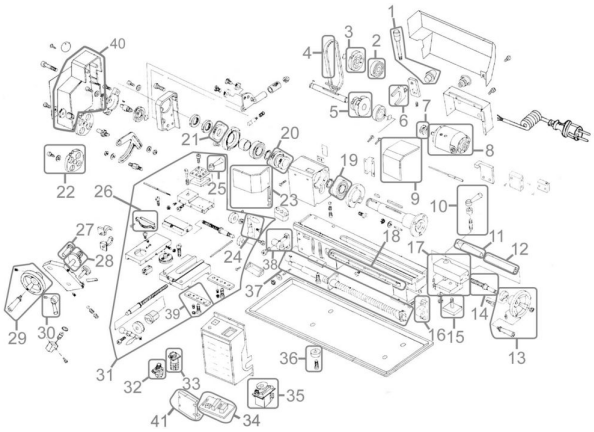
Zeichnung zu: 48132 / FSL48132-01