Güde GmbH & Co. KG • Birkichstraße 6 • D-74549 Wolpertshausen
Telefon: 0 79 04/700-0 • Telefax: 0 79 04/700-250 • info@guede.com
Service-Center: support@ts.guede.com • www.guede.com

bis 50l Kessel - Artikel: 50016, Serie: FSL50016-01

KOMPRESSOR 420/10/50 230V

EAN: *4015671500168*

Gilt für folgende Seriennummern (die 5 ersten Ziffern):
48270 48271 48936 53982 54919 57100 60877 62946

Beschreibung:
•Ölgeschmiertes 2-Zylinder-Aggregat•Riemenantrieb•Transportgriff•Druckschalter•2 Manometer (Kesseldruck und Arbeitsdruck)•2 Druckluftkupplungen•Nachkühler•Sicherheitsventil•Rückschlagventil•Kondensatablassschraube•Luftfilter•Überlastung mit Gummipuffer•Räder aus Kunststoff

Ersatzteilliste zu: 50016 / FSL50016-01

VMg = verbaute Menge
RG = Rabattgruppe

Bild	Ersatzteilnr.	Bezeichnung	VMg	RG	Preis € excl. MwSt	UVP € incl. MwSt
14	50016-01014	Luftfilter komplett	1	3	11,74	13,97
15	50016-01015	Nachkühlerdichtung	1	1	3,61	4,30
16	50016-01016	Ventilplatte	1	1	46,13	54,89
17	50016-01017	Zylinder	1	5	36,88	43,89
18	50016-01018	Kurbelgehäusedeckel	1	1	11,92	14,18
19	50016-01019	Gehäuseboden	1	1	auf Anfrage	auf Anfrage
20	50016-01020	Kurbelwelle	1	5	29,40	34,99
21	99999-6205G	Kugellager 6205 geschlossen	2	1	9,15	10,89
22	50016-01022	Wellendichtring 25x35x7	1	1	2,93	3,49
23	50016-01023	Deckel Lv	1	1	6,38	7,59
24	50016-01024	Riemenscheibe Aggr.	1	5	32,76	38,98
25	50016-01025	Pleuel	2	2	25,80	30,70
26	50016-01026	Kolben komplett	2	5	30,41	36,19
28	50016-01028	Nachkühler	1	3	21,17	25,19
29	50016-01029	Ölstopfen	1	1	4,19	4,99
33	50016-01033	Zylinderkopfdeckel	1	3	36,88	43,89
34	50016-01034	Zylinderkopfdichtung	1	1	7,30	8,69
35	50016-01035	Zylinderdichtung oben	1	1	7,30	8,69
36	50016-01036	Zylinderdichtung unten	1	1	6,38	7,59
37	50016-01037	Ölschauglas	1	1	5,08	6,05
38	50016-01038	Fußdichtung	1	1	6,28	7,47
39	50016-01039	Kurbelgehäusedichtung	1	1	5,45	6,49
40	50016-01040	Schraube Riemensch. Aggr.	1	1	2,68	3,19
ohne Abb.	50016-01046	Ölablassschraube	1	1	2,03	2,42
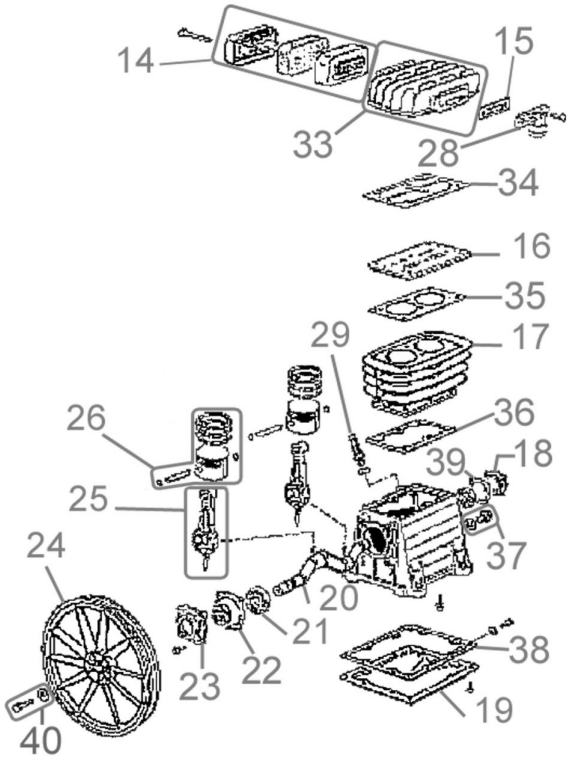
Zeichnung zu: 50016 / FSL50016-01