bis 50l Kessel - Artikel: 50033, Serie: FSL50033-02

KOMPRESSOR 210/8/24 "ÖLFREI"

EAN: *4015671500335*

Gilt für folgende Seriennummern (die 5 ersten Ziffern):
30607 30608 30609 30610 30630 30640 30957 30958 30959 30960 31264 31265 31266 31267 31435 31436 31437 31438 31439 32003 32004 32005 32006 32007 32389 32390 32391 32392 32393 32394 32395 32396 32397 32398 34719 34720 34721 34722 34723 34724 34725 34726 34727 34728

Beschreibung:
•Ölfreier 1-Zylinder Kolbenkompressor•Direktantrieb•Transportgriff•Druckschalter•Kesseldruck- und Arbeitsdruckmanometer•Druckminderer•2 Druckluftkupplungen•Sicherheitsventil und Kondensatablassschraube•Rückschlagventil•Integrierter Luftfilter•Entlastungsventil

Ersatzteilliste zu: 50033 / FSL50033-02

VMg = verbaute Menge
RG = Rabattgruppe

Bild	Ersatzteilnr.	Bezeichnung	VMg	RG	Preis € excl. MwSt	UVP € incl. MwSt
1	50033-02001	Abdeckung oben	1	1	13,18	15,68
2	50111-01003	90° Winkel	1	1	2,96	3,52
3	50033-02003	Zylinderkopfdeckel	1	1	7,30	8,69
4	50033-02004	Zylinderkopfdichtung	1	1	4,27	5,08
5	50033-02005	Ventilplatte	1	1	9,39	11,17
6	50033-02006	Zylinderdichtung	1	1	3,97	4,72
7	50033-02007	Zylinder	1	1	13,77	16,39
8	50033-02008	Kolben komplett	1	1	Artikel nicht mehr lieferbar.	
9	50046-01011	Kolbenringe 2-Teilig	1	1	13,77	16,39
10	99999-6203G	Kugellager 6203 geschlossen	1	1	9,15	10,89
11	50033-02011	Lüfterrad	1	1	Artikel nicht mehr lieferbar.	
12	50033-02012	Kurbel	1	1	Artikel nicht mehr lieferbar.	
13	50033-02013	Abdeckung unten	1	1	9,29	11,06
14	50033-02014	Stator	1	1	Artikel nicht mehr lieferbar.	
16	50075-01022	Kondensator	1	1	8,23	9,79
24	50033-02024	Luftfilter	1	1	Artikel nicht mehr lieferbar.	
ohne Abb.	50005-01057	Entl. Leitung (1x = 30cm)	1	1	2,75	3,27
		WICHTIGER HINWEIS zu: 50005-01057 ohne Schneidring (99999-00064) + Überwurfmutter (99999-00065)				
ohne Abb.	50033-02015	Rotor	1	1	41,78	49,72
ohne Abb.	50033-02017	Ventilplättchen	1	1	3,32	3,95
ohne Abb.	50033-02018	Ventilplattendichtung	2	1	4,27	5,08
ohne Abb.	50033-02019	Radsatz komplett	2	1	Artikel nicht mehr lieferbar.	
ohne Abb.	50033-02020	Rad	1	1	Artikel nicht mehr lieferbar.	
ohne Abb.	50033-02021	Gummifuß	1	1	Artikel nicht mehr lieferbar.	
ohne Abb.	50033-02022	Druckleitung	1	1	Artikel nicht mehr lieferbar.	
ohne Abb.	50033-02023	Rückschlagventil	1	1	Artikel nicht mehr lieferbar.	
ohne Abb.	50046-01024	Sicherheitsventil 1 / 4 Zoll - 8 bar	1	3	11,92	14,18
ohne Abb.	99999-00001	Ablassventil 1 / 4 Zoll	1	1	3,70	4,40
ohne Abb.	99999-00064	Schneidring 6mm	1	1	1,11	1,32
ohne Abb.	99999-00065	Überwurfmutter 6mm	1	3	2,03	2,42
ohne Abb.	101258	Druckmanometer 12bar / 1 / 8	1	2	9,07	10,79
ohne Abb.	101259	Druckminderer Standard	1	3	25,80	30,70
ohne Abb.	190192	Druckschalter 230 V / 4	1	3	30,24	35,99
ohne Abb.	314470	Entlastungsventil	1	2	7,48	8,90
ohne Abb.	315031	Manometer (Kessel)	1	5	13,77	16,39
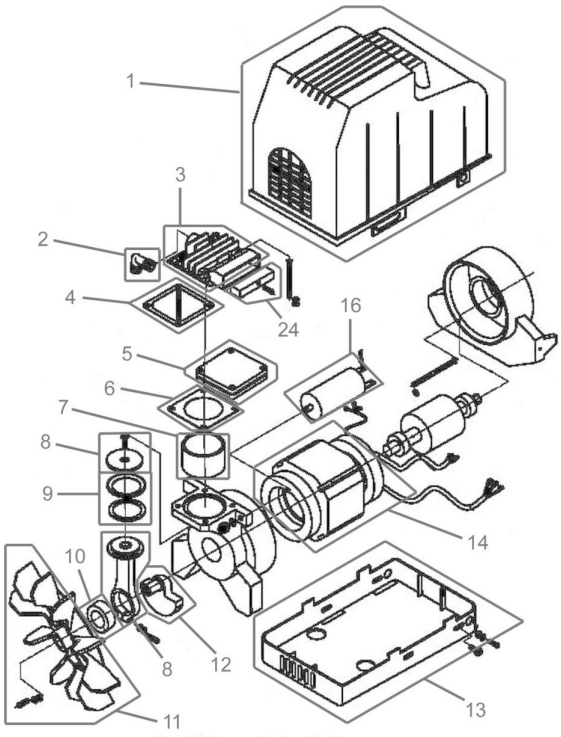
Zeichnung zu: 50033 / FSL50033-02