bis 50l Kessel - Artikel: 50053, Serie: FSL50053-06

Kompressor 415/10/50 N

EAN: *4015671500533*

Gilt für folgende Seriennummern (die 5 ersten Ziffern):
48266 48267 50006 50007 50335 51001 55440 56991 57771 58185 58682 59849 60374 60970 62155 62677 63234 64014 64577 65357 65555 66191 66318 66750 67297 68047 69893 71024 71744 73432 74265 75168 76797 79208 81703

Beschreibung:
•ölgeschmiertes 2-Zylinder-V-Aggregat mit Riemenantrieb•Druckschalter•Druckminderer - leichtes Einstellen des Arbeitsdrucks•Kesseldruck- und Arbeitsdruckmanometer•2 Druckluftkupplungen•Sicherheitsventil und Kondensatablassschraube•Rückschlagventil•praktischer Transportgriff•integrierter Luftfilter•Überlastungsschutz•stabile Räder aus Kunststoff•Doppelfuß mit Gummipuffer sorgt für sicheren Stand

Ersatzteilliste zu: 50053 / FSL50053-06

VMg = verbaute Menge
RG = Rabattgruppe

Bild	Ersatzteilnr.	Bezeichnung	VMg	RG	Preis € excl. MwSt	UVP € incl. MwSt
1	50016-01013	Riemenschutz vorne	1	3	16,72	19,90
2	50018-01012	Riemenschutz hinten	1	2	16,55	19,69
3	50016-01001	Griff	1	3	15,62	18,59
4	50053-06004	Keilriemen A 49	1	3	20,24	24,09
5	50053-06005	Riemenscheibe Motor	1	5	20,92	24,89
6	50097-01011	Motor komplett	1	5	220,92	262,89
7	50053-06015	Druckluftkupplung Kessel	1	2	6,01	7,15
8	50053-06008	Druckminderer	1	5	11,76	13,99
9	101258	Druckmanometer 12bar / 1 / 8	1	2	9,07	10,79
10	50053-06010	Winkelstück ¼	2	2	3,15	3,75
11	99999-00008	Sicherheitsventil 1 / 4 Zoll 11 Bar	1	3	16,55	19,69
12	50053-06012	Druckschalter 230 V	1	3	28,19	33,55
13	50053-06010	Winkelstück ¼	1	2	3,15	3,75
14	50053-06014	Steigrohr Kessel Ds	1	1	6,38	7,59
15	50053-06015	Druckluftkupplung Kessel	1	2	6,01	7,15
16	50018-01011	Gummifuss komplett	2	2	6,38	7,59
17	50016-01008	Rad	2	3	Artikel nicht mehr lieferbar.	
18	50016-01030	Radbefestigung	2	1	4,53	5,39
19	99999-00007	Ablasshahn 3 / 8 Zoll	1	3	5,45	6,49
20	50054-09008	Kesselstopfen	1	1	3,61	4,30
21	50005-01057	Entl. Leitung (1x = 30cm)	1	1	2,75	3,27
		WICHTIGER HINWEIS zu: 50005-01057 ohne Schneidring + Überwurfmutter				
22	50053-06060	Druckleitung Alu	1	3	12,52	14,90
		WICHTIGER HINWEIS zu: 50053-06060 Es handelt sich hier um eine Druckleitung aus Aluminium. Sollte bei Ihrem Kompressor eine Druckleitung aus Kupfer verbaut seit, verwenden Sie bitte 50053-06022!				
51	50018-01010	Rückschlagventil	1	1	18,40	21,90
		WICHTIGER HINWEIS zu: 50018-01010 Sollte bei Ihrem Kompressor eine Druckleitung aus Kupfer verbaut seit, verwenden Sie bitte 50053-06056!				
52	101258	Druckmanometer 12bar / 1 / 8	1	2	9,07	10,79
ohne Abb.	50015-05040	Entlastungsventil	1	5	11,34	13,49
ohne Abb.	50016-01048	Lüfterrad Motor	1	1	6,38	7,59
ohne Abb.	50016-01049	Lüfterabdeckung Motor	1	5	13,44	15,99
ohne Abb.	50016-01050	Klemmkasten komplett	1	3	14,28	16,99
ohne Abb.	50053-06022	Druckleitung Kupfer	1	3	23,01	27,38
ohne Abb.	50053-06051	Anlaufkondensator	1	3	17,64	20,99
ohne Abb.	50053-06052	Motorschutzschalter	1	5	15,88	18,90
ohne Abb.	50053-06053	Betriebskondensator 35µF	1	5	19,32	22,99
ohne Abb.	50053-06056	Rückschlagventil	1	3	17,47	20,79
ohne Abb.	50053-06057	Winkel Rsv	1	1	3,61	4,30
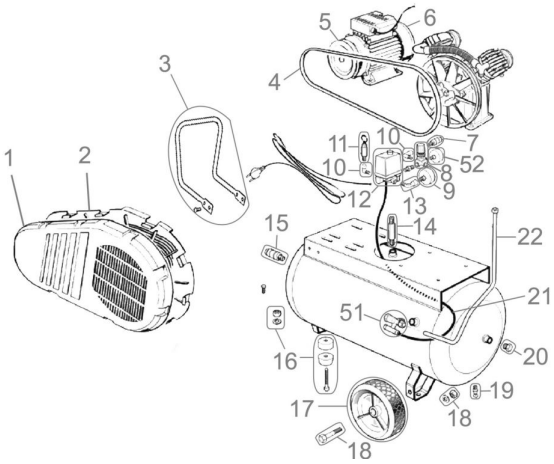
Zeichnung zu: 50053 / FSL50053-06