KOMPRESSOR 300/10/50 EU

EAN: *4015671500540*

Gilt für folgende Seriennummern (die 5 ersten Ziffern):
29765 29766 29773 29774 29775 29776 30817 30818 30819 30820 30821 31614 31615 31729 31730 31731 31732 31733 32010 32011 32012 32013 32014 32374 32375 32376 32377 32378 32379 32380 32381 32382 32383 32572 32573 32574 32575 32576

Beschreibung:
•Ölgeschmierter 1-Zylinder Kolbenkompressor•Direktantrieb•Transportgriff•Druckschalter•2 Manometer (Kesseldruck und Arbeitsdruck)•2 Druckluftkupplungen•Druckminderer (Arbeitsdruck)•Sicherheitsventil•Rückschlagventil•Kondensatablassschraube•Luftfilter•Standfuß mit Gummipuffer•Räder aus Kunststoff

Ersatzteilliste zu: 50054 / FSL50054-03

VMg = verbaute Menge
RG = Rabattgruppe

Bild	Ersatzteilnr.	Bezeichnung	VMg	RG	Preis € excl. MwSt	UVP € incl. MwSt
1	50053-01001	Luftfilter	1	1	13,87	16,51
2	50054-03002	Zylinderkopf	1	3	Artikel nicht mehr lieferbar.	
3	50054-03003	Winkelstück	1	1	Artikel nicht mehr lieferbar.	
4	50054-03004	Zylinderkopfdichtung	1	1	Artikel nicht mehr lieferbar.	
5	50054-03005	Ventilplatte	2	1	Artikel nicht mehr lieferbar.	
6	50015-02007	Ventilplattendichtung	1	1	Artikel nicht mehr lieferbar.	
7	50008-03065	Ventilplättchen (2er Set)	2	3	5,08	6,05
8	50054-03008	Zylinderdichtung	1	1	Artikel nicht mehr lieferbar.	
9	50054-03009	Zylinder	1	1	Artikel nicht mehr lieferbar.	
10	50015-02009	Untere Zylinderdichtung	1	1	5,87	6,99
11	50054-03011	Kolben- / Ölring komplett	1	1	Artikel nicht mehr lieferbar.	
12	50054-03012	Kolben komplett	1	1	Artikel nicht mehr lieferbar.	
13	50054-03013	Pleuel	1	1	7,30	8,69
14	50054-03014	Ölmessstab	1	1	Artikel nicht mehr lieferbar.	
15	50054-03015	Ölschauglas komplett	1	1	3,88	4,62
16	50054-03016	Kurbelgehäusedeckel	1	1	8,23	9,79
17	50054-03017	Kurbelgehäusedichtung	1	1	Artikel nicht mehr lieferbar.	
18	50054-03018	Ausgleichsgewicht	1	1	Artikel nicht mehr lieferbar.	
19	50054-03019	Stator	1	5	Artikel nicht mehr lieferbar.	
20	99999-10007	Kondensator 35 µf mit Steckanschl.	1	2	12,85	15,29
21	50054-03021	Wellendichtring	1	1	Artikel nicht mehr lieferbar.	
22	50054-03022	Rotor	1	5	Artikel nicht mehr lieferbar.	
23	50054-03023	Lüfterrad komplett	1	1	Artikel nicht mehr lieferbar.	
24	50054-03024	Abdeckung	1	1	7,12	8,47
25	50054-03025	Druckleitung komplett	1	1	Artikel nicht mehr lieferbar.	
26	50054-03026	Rad	2	1	Artikel nicht mehr lieferbar.	
27	50054-03027	Gummifuß	1	1	Artikel nicht mehr lieferbar.	
28	50054-03028	Rückschlagventil	1	1	Artikel nicht mehr lieferbar.	
29	101258	Druckmanometer 12bar / 1 / 8	1	2	9,07	10,79
30	101259	Druckminderer Standard	1	3	25,80	30,70
31	50054-03031	3-Wege-Verteiler	1	1	Artikel nicht mehr lieferbar.	
32	190192	Druckschalter 230 V / 4	1	3	30,24	35,99
33	99999-00008	Sicherheitsventil 1 / 4 Zoll 11 Bar	1	3	16,55	19,69
35	50054-03035	Radbolzen komplett	2	1	Artikel nicht mehr lieferbar.	
ohne Abb.	50111-01022	Ablassschraube 3 / 8 Zoll	1	1	4,16	4,95
ohne Abb.	315031	Manometer (Kessel)	1	5	13,77	16,39
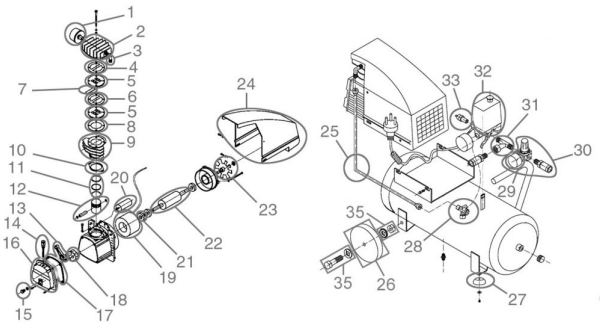
Zeichnung zu: 50054 / FSL50054-03