bis 50l Kessel - Artikel: 50054, Serie: FSL50054-09

KOMPRESSOR 300/10/50 EU

EAN: *4015671500540*

Gilt für folgende Seriennummern (die 5 ersten Ziffern):
47778 47779 48326 48505 49011 49012 49013 49363 49364 49365 49767 50508 50509 50510 51004 51232 51233 53593 54381 55629 55841 55970 56078 56079 56172 58041 58264 58914 59850 60005 60375 60793 61390 62430 62483 62579 64015 64174 64175 65057 65357 65497

Beschreibung:
•Ölgeschmierter 1-Zylinder Kolbenkompressor•Direktantrieb•Transportgriff•Druckschalter•2 Manometer (Kesseldruck und Arbeitsdruck)•2 Druckluftkupplungen•Druckminderer (Arbeitsdruck)•Sicherheitsventil•Rückschlagventil•Kondensatablassschraube•Luftfilter•Standfuß mit Gummipuffer•Räder aus Kunststoff

Ersatzteilliste zu: 50054 / FSL50054-09

VMg = verbaute Menge
RG = Rabattgruppe

Bild	Ersatzteilnr.	Bezeichnung	VMg	RG	Preis € excl. MwSt	UVP € incl. MwSt
12	50054-09012	Abdeckung PVC	1	3	16,55	19,69
13	50054-09013	Zylinderkopf	1	1	21,17	25,19
14	50015-05001	Luftfilter	1	1	12,85	15,29
15	50054-09015	Zylinderkopfdichtung	1	1	7,30	8,69
16	50054-09016	Ventilplattensatz	1	1	16,80	19,99
17	50054-09017	Zylinderdichtung unten	1	1	5,08	6,05
18	50054-09018	Zylinder	1	3	25,80	30,70
19	50054-09019	Zylinderfussdichtung	1	1	6,92	8,23
21	50015-05011	Kolben inkl. Kolbenringe	1	1	26,34	31,34
22	50054-09022	Pleuel	1	2	8,23	9,79
23	50054-09023	Ölmessstab	1	1	8,23	9,79
24	50054-09024	Deckel Kurbelwellengehäuse	1	1	18,39	21,88
25	50054-09025	Deckeldichtung	1	1	7,30	8,69
26	50054-09026	Kurbelwelle	1	1	18,39	21,88
27	50054-09027	Kondensator	1	1	13,36	15,90
28	50054-09028	Lüfterrad	1	2	7,30	8,69
29	50054-09029	Wicklungsschild	1	1	21,72	25,85
ohne Abb.	50015-04015	Ventilplattendichtung	1	1	7,30	8,69
ohne Abb.	50054-06038	Schraube Ausgleichsgewicht	1	1	3,24	3,86
ohne Abb.	50054-09032	Ventilplättchen (2 Stück)	1	1	3,24	3,86
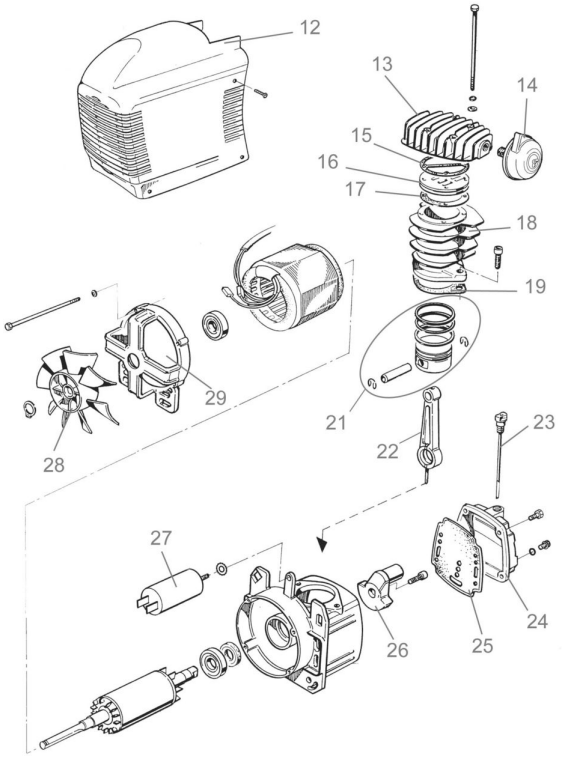
Zeichnung zu: 50054 / FSL50054-09