ab 51l Kessel - Artikel: 50071, Serie: FSL50071-01

Kompressor 420/10/100 230V

EAN: *4015671500717*

Gilt für folgende Seriennummern (die 5 ersten Ziffern):
48272 48273 48938 49952 50495 50611 51130 51131 51132 51133 51134 51135 60413 62015 62157 62283 63298 64351 64487 64573 65301 65404 65491 65694 66315 66718 66774 67073 67842 67776 71078 76901

Beschreibung:
•ölgeschmiertes 2-Zylinder-Aggregat mit Riemenantrieb•Druckschalter•Druckminderer - leichtes Einstellen des Arbeitsdrucks•Kesseldruck- und Arbeitsdruckmanometer•2 Druckluftkupplungen•Sicherheitsventil und Kondensatablassschraube•Rückschlagventil•praktischer Transportgriff•integrierter Luftfilter•Überlastungsschutz & Nachkühler•stabile Räder aus Kunststoff & 2 Lenkrollen

Ersatzteilliste zu: 50071 / FSL50071-01

VMg = verbaute Menge
RG = Rabattgruppe

Bild	Ersatzteilnr.	Bezeichnung	VMg	RG	Preis € excl. MwSt	UVP € incl. MwSt
1	50016-01001	Griff	1	3	15,62	18,59
2	50016-01002	Keilriemen A 51 / A 1295	1	1	16,55	19,69
3	41016	Schlauchkupplung 1 / 2 AG	2	2	6,68	7,95
4	99999-00008	Sicherheitsventil 1 / 4 Zoll 11 Bar	1	3	16,55	19,69
5	190192	Druckschalter 230 V / 4	1	3	30,24	35,99
6	101259	Druckminderer Standard	1	3	25,80	30,70
7	50018-01007	Druckleitung Rsv / Zyl	1	5	20,16	23,99
8	50071-01008	Rad	2	3	11,68	13,90
9	99999-00007	Ablasshahn 3 / 8 Zoll	1	3	5,45	6,49
10	50018-01010	Rückschlagventil	1	1	18,40	21,90
11	50071-01011	Rolle beweglich	2	5	13,77	16,39
12	50016-01012	Riemenschutz hinten	1	2	16,55	19,69
13	50016-01013	Riemenschutz vorne	1	3	16,72	19,90
30	50071-01030	Radbefestigung	2	3	6,38	7,59
31	50016-01031	Riemenscheibe Motor	1	2	15,04	17,90
32	50016-01050	Klemmkasten komplett	1	3	14,28	16,99
41	50016-01041	Manometer vvl.	1	3	9,15	10,89
ohne Abb.	50005-01057	Entl. Leitung (1x = 30cm)	3	1	2,75	3,27
		WICHTIGER HINWEIS zu: 50005-01057 ohne Schneidring (99999-00064) + Überwurfmutter (99999-00065)				
ohne Abb.	50016-01047	Aggregat komplett	1	5	276,39	328,90
ohne Abb.	50071-01034	Anschluss Nachk 3 / 4	1	1	5,35	6,37
ohne Abb.	50071-01035	Steigrohr komplett Kessel-Ds	1	1	Artikel nicht mehr lieferbar.	
ohne Abb.	50097-01011	Motor komplett	1	5	220,92	262,89
ohne Abb.	99999-00064	Schneidring 6mm	1	1	1,11	1,32
ohne Abb.	99999-00065	Überwurfmutter 6mm	1	3	2,03	2,42
ohne Abb.	99999-10005	Kondensator 30 µf mit Steckanschl.	1	3	11,76	13,99
ohne Abb.	99999-10027	Kondensator 100 µf mit Steckanschl	1	2	17,47	20,79
ohne Abb.	99999-10091	Überlastschalter 12 A	1	3	10,08	12,00
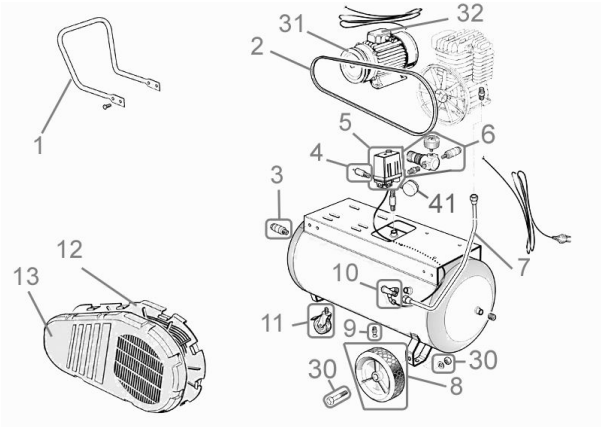
Zeichnung zu: 50071 / FSL50071-01