ab 51l Kessel - Artikel: 50092, Serie: FSL50092-02

Kompressor Airpower 480/10/90

EAN: *4015671500922*

Gilt für folgende Seriennummern (die 5 ersten Ziffern):
60796 62109 63085 64500 65749 67099 67645 69995 72211 73558 75376 76607

Beschreibung:
•öl- & wartungsfreier Kompressor der Air Power Serie•extra leise - nur 73 dB(A)•Langsamläufer = langlebig•direktgetriebener 4-Zylinder Kolbenkompressor•original Condor Druckschalter•Druckminderer - leichtes Einstellen des Arbeitsdrucks•Kessel- & Arbeitsmanometer•1 Druckluftkupplung•Sicherheitsventil und Kondensatablassschraube•Ventile aus Edelstahl•Luftfilter•Luftbereifung•Transportgriff•Ablagemöglichkeit

Ersatzteilliste zu: 50092 / FSL50092-02

VMg = verbaute Menge
RG = Rabattgruppe

Bild	Ersatzteilnr.	Bezeichnung	VMg	RG	Preis € excl. MwSt	UVP € incl. MwSt
1	50092-01001	Gummiauflage	1	3	11,00	13,09
2	50092-01002	Kesselstopfen	1	1	4,16	4,95
3	50092-01003	Ablassventil	1	3	7,30	8,69
4	50092-01004	Radbefestigung komplett	2	1	7,30	8,69
5	50092-01005	Rad	2	5	21,17	25,19
6	50092-01006	Gummifuß	2	5	7,30	8,69
7	50092-01007	Reduktion	1	1	3,61	4,30
8	50092-01008	Rückschlagventil	1	2	16,80	19,99
9	50092-01009	Entlastungsleitung	1	3	5,87	6,99
10	50092-01010	Stopfen Handgriff	1	1	3,24	3,86
11	50092-01011	Kesselstopfen oben	1	1	4,16	4,95
12	50092-01012	Steigrohr	1	1	8,23	9,79
13	50092-01013	Manometer	1	3	11,92	14,18
14	50092-01014	Doppelnippel	1	1	3,24	3,86
15	50092-01015	Druckminderer komplett	1	5	29,40	34,99
16	190204	Druckschalter MDR / 1 Condor	1	4	33,53	39,90
17	50092-01017	Sicherheitsventil	1	3	27,65	32,90
43	50092-01016	Druckschaltereinheit	1	5	82,27	97,90
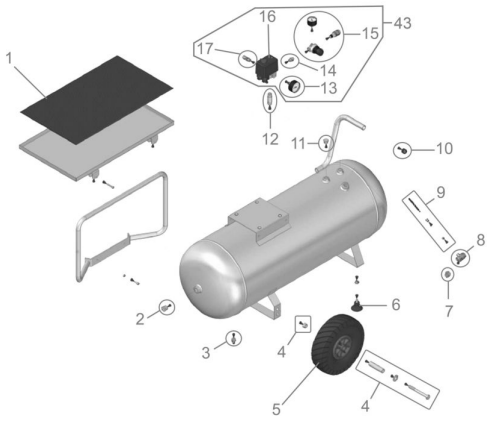
Zeichnung zu: 50092 / FSL50092-02