ab 51l Kessel - Artikel: 50092, Serie: FSL50092-02

Kompressor Airpower 480/10/90

EAN: *4015671500922*

Gilt für folgende Seriennummern (die 5 ersten Ziffern):
60796 62109 63085 64500 65749 67099 67645 69995 72211 73558 75376 76607

Beschreibung:
•öl- & wartungsfreier Kompressor der Air Power Serie•extra leise - nur 73 dB(A)•Langsamläufer = langlebig•direktgetriebener 4-Zylinder Kolbenkompressor•original Condor Druckschalter•Druckminderer - leichtes Einstellen des Arbeitsdrucks•Kessel- & Arbeitsmanometer•1 Druckluftkupplung•Sicherheitsventil und Kondensatablassschraube•Ventile aus Edelstahl•Luftfilter•Luftbereifung•Transportgriff•Ablagemöglichkeit

Ersatzteilliste zu: 50092 / FSL50092-02

VMg = verbaute Menge
RG = Rabattgruppe

Bild	Ersatzteilnr.	Bezeichnung	VMg	RG	Preis € excl. MwSt	UVP € incl. MwSt
18	50092-01018	Schutzgitter	2	5	23,01	27,38
19	50092-01019	Lüfterradabdeckung	2	5	23,01	27,38
20	50092-02020	Lüfterrad PVC links	1	5	29,33	34,90
21	50092-01021	Klemmkasten	1	3	16,55	19,69
22	50092-01022	Motor komplett	1	5	335,29	399,00
23	50092-01023	Winkelstück	2	3	8,23	9,79
24	50092-01024	Kolbenring Teflon	4	5	21,17	25,19
25	50092-01025	Pleuel komplett	4	5	41,50	49,39
26	99999-6303G	Kugellager 6303 geschlossen	2	1	11,00	13,09
27	50092-01027	Mutter Lüfterrad	2	1	2,03	2,42
28	50092-01028	Lüfterradabdeckung Innen	2	5	21,17	25,19
29	50092-02029	Lüfterrad PVC rechts	1	5	29,33	34,90
30	50092-01030	Druckleitung 1	1	3	21,84	25,99
31	50092-01031	Druckleitung 2	1	3	21,84	25,99
32	50092-01032	Druckleitung T-Stück / Rsv	1	5	32,26	38,39
33	50092-01033	T-Stück	1	3	9,15	10,89
34	50092-01034	Zylinder	4	3	36,88	43,89
35	50092-01035	Zylinderdichtung	4	1	9,43	11,22
36	50092-01036	Ventilplatte komplett	4	3	36,88	43,89
37	50092-01037	Satz Ventilplättchen	4	3	6,93	8,25
38	50092-01038	Zylinderkopfdichtung	4	1	9,43	11,22
39	50092-01039	Luftfilter	4	2	5,03	5,99
40	50092-01040	Zylinderkopf	4	3	18,48	21,99
44	85901-01046	O-Ring 18x2,4 mm	1	1	0,83	0,99
45	50092-01045	Schraube Kolbendeckel	1	3	2,03	2,42
46	50092-01046	O-Ring Kurbelgehäuse	1	1	3,28	3,90
47	50092-02047	AV-Dämpfer	2	3	8,32	9,90
ohne Abb.	50092-01042	Kondensator 35 µf mit Stecker	1	3	16,55	19,69
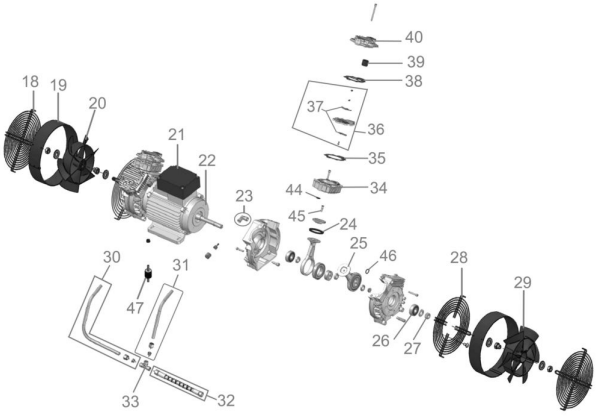
Zeichnung zu: 50092 / FSL50092-02