Kompressor Airpower 205/09/5

EAN: *4015671263810*

Gilt für folgende Seriennummern (die 5 ersten Ziffern):
53703 54604 54605 55717 56081 57857 58918 59497 60795 61392 61791 62678 65559 66324 67172 67439 68482 71265 73111 74421

Beschreibung:
Ausstattung: •Ölfreier 1-Zylinder Kolbenkompressor•Riemenantrieb•Transportgriff•gewünschter Druck am Druckminderer stufenlos Verstellen•Druckminderer•1 Druckluftkupplung•Sicherheitsventil und Kondensatablassschraube•Integrierter Druckschalter•5 m Spiralschlauch•Ausblaspistole und Reifenfüller•Ballfüllnadel, Fahrradventil und Luftmatratzenventil Adapter•Ablagefach•Einstellbarer Abschaltdruck

Ersatzteilliste zu: 50093 / FSL50093-01

VMg = verbaute Menge
RG = Rabattgruppe

Bild	Ersatzteilnr.	Bezeichnung	VMg	RG	Preis € excl. MwSt	UVP € incl. MwSt
21	50089-01022	Lüfterrad	1	1	5,18	6,16
24	50104-01115	Zylinderkopfdeckel	1	3	16,55	19,69
25	50077-01012	Zylinderkopfdichtung	1	1	6,01	7,15
26	50077-01014	Ventilplattensatz	1	1	14,20	16,90
27	50077-01013	Zylinderdichtung	1	1	6,01	7,15
28	50093-01028	Luftfilter	1	1	9,07	10,79
29	50077-01022	Kolbenring	1	3	6,46	7,69
30	50093-01030	Kolben / Pleuel komplett	1	3	16,55	19,69
31	50093-01031	Zylinderbuchse	1	2	5,45	6,49
33	50077-01020	Riemen Pj307	1	5	15,62	18,59
ohne Abb.	02814	Ausblaspistole	1	2	5,84	6,95
ohne Abb.	02819	Reifenfüller	1	2	13,40	15,95
ohne Abb.	41400	DL-Spiralschlauch 5mm / 5 m	1	2	10,04	11,95
ohne Abb.	84097	Druckluft Adapter-Set 3-tlg.	1	2	4,62	5,50
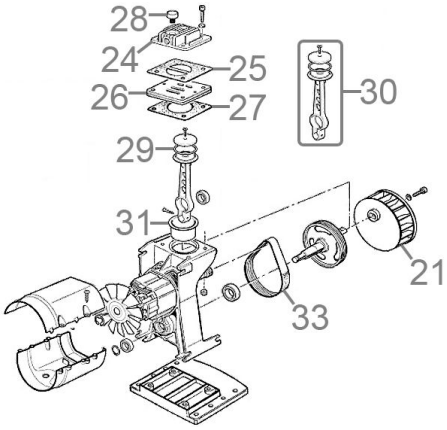
Zeichnung zu: 50093 / FSL50093-01