Güde GmbH & Co. KG • Birkichstraße 6 • D-74549 Wolpertshausen
Telefon: 0 79 04/700-0 • Telefax: 0 79 04/700-250 • info@guede.com
Service-Center: support@ts.guede.com • www.guede.com

bis 50l Kessel - Artikel: 50094, Serie: FSL50094-01

# Kompressor Airpower 350/10/25

***EAN:*** *4015671358271*

***Gilt für folgende Seriennummern (die 5 ersten Ziffern):***
55217 57965 60796 62109 63085 64500 65749 68530 69995 71792 74593 76607 78240

***Beschreibung:***
•öl- & wartungsfreier Kompressor der Air Power Serie•extra leise - nur 73 dB(A)•Langsamläufer = langlebig•direktgetriebener 2-Zylinder Kolbenkompressor•original Condor Druckschalter•Druckminderer - leichtes Einstellen des Arbeitsdrucks•Kessel- & Arbeitsmanometer•1 Druckluftkupplung•Sicherheitsventil und Kondensatablassschraube•Ventile aus Edelstahl•Luftfilter•Tragegriff•Luftbereifung

## Ersatzteilliste zu: 50094 / FSL50094-01

VMg = verbaute Menge
RG = Rabattgruppe

| Bild | Ersatzteilnr. | Bezeichnung | VMg | RG | Preis € excl. MwSt | UVP € incl. MwSt |
|---|---|---|---|---|---|---|
| 1 | 50094-01001 | Handgriff | 1 | 3 | 13,77 | 16,39 |
| 2 | 50094-01002 | Gummifuß | 2 | 3 | 6,38 | 7,59 |
| 3 | 50092-01002 | Kesselstopfen | 1 | 1 | 4,16 | 4,95 |
| 4 | 50092-01003 | Ablassventil | 1 | 3 | 7,30 | 8,69 |
| 5 | 50094-01003 | Steigrohr | 1 | 1 | 7,30 | 8,69 |
| 6 | 50094-01004 | Druckschalter komplett | 1 | 5 | 51,30 | 61,05 |
| 7 | 50094-01005 | Sicherheitsventil | 1 | 3 | 27,65 | 32,90 |
| 8 | 50092-01013 | Manometer | 1 | 3 | 11,92 | 14,18 |
| 9 | 50092-01014 | Doppelnippel | 1 | 1 | 3,24 | 3,86 |
| 10 | 50092-01015 | Druckminderer komplett | 1 | 5 | 29,40 | 34,99 |
| 11 | 50092-01005 | Rad | 2 | 5 | 21,17 | 25,19 |
| 12 | 50094-01006 | Radsicherung | 2 | 1 | 2,68 | 3,19 |
| 13 | 50092-01008 | Rückschlagventil | 1 | 2 | 16,80 | 19,99 |
| 14 | 50094-01007 | Entlastungsleitung | 1 | 1 | 5,45 | 6,49 |
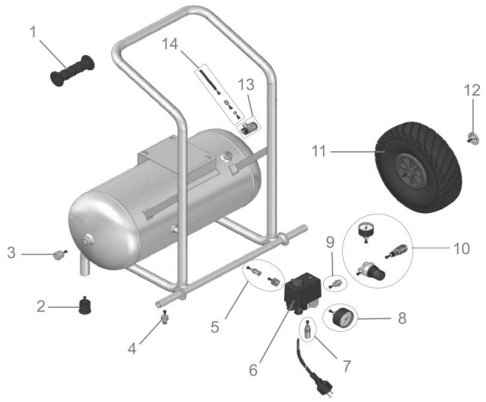
## Zeichnung zu: 50094 / FSL50094-01