bis 50l Kessel - Artikel: 50097, Serie: FSL50097-01

Kompressor 335/10/50

EAN: *4015671443496*

Gilt für folgende Seriennummern (die 5 ersten Ziffern):
56978 56980 58919 59854 61287 62768

Beschreibung:
•ölgeschmiertes 2-Zylinder-Aggregat mit Riemenantrieb•Druckschalter•Druckminderer - leichtes Einstellen des Arbeitsdrucks•Kesseldruck- und Arbeitsdruckmanometer•2 Druckluftkupplungen•Sicherheitsventil und Kondensatablassschraube•Rückschlagventil•praktischer Transportgriff•integrierter Luftfilter•Überlastungsschutz•stabile Räder aus Kunststoff•Doppelfuß mit Gummipuffer sorgt für sicheren Stand

Ersatzteilliste zu: 50097 / FSL50097-01

VMg = verbaute Menge
RG = Rabattgruppe

Bild	Ersatzteilnr.	Bezeichnung	VMg	RG	Preis € excl. MwSt	UVP € incl. MwSt
1	50097-01001	Rad	2	2	8,23	9,79
2	50097-01002	Riemenschutz Außen	1	1	11,92	14,18
3	50097-01003	Riemenschutz Innen	1	1	13,77	16,39
4	41030	Doppelnippel 1 / 4 x 1 / 4	1	2	3,15	3,75
5	101259	Druckminderer Standard	1	3	25,80	30,70
6	50053-06012	Druckschalter 230 V	1	3	28,19	33,55
7	50097-01007	Manometer Kessel	1	2	9,71	11,55
8	99999-00008	Sicherheitsventil 1 / 4 Zoll 11 Bar	1	3	16,55	19,69
9	50097-01009	Riemen A42	1	1	17,47	20,79
10	50097-01010	Motorriemenscheibe	1	2	15,96	18,99
11	50097-01011	Motor komplett	1	5	220,92	262,89
12	50054-09007	Winkelstück	1	1	7,58	9,02
13	50097-01013	Aggregat komplett	1	5	174,71	207,90
14	50097-01014	Entlastungsleitung	1	1	4,53	5,39
15	50097-01015	90° Winkel Rsv	1	1	3,88	4,62
16	50097-01016	Druckleitung	1	1	9,15	10,89
17	50097-01017	Rückschlagventil	1	3	15,62	18,59
18	99999-00007	Ablasshahn 3 / 8 Zoll	1	3	5,45	6,49
19	50097-01019	Radachse komplett	2	2	6,38	7,59
20	50054-09011	Gummifuss	2	2	3,88	4,62
40	50054-09010	Befestigung Gummifuss	2	2	2,96	3,52
ohne Abb.	50015-05040	Entlastungsventil	1	5	11,34	13,49
ohne Abb.	50016-01048	Lüfterrad Motor	1	1	6,38	7,59
ohne Abb.	50016-01050	Klemmkasten komplett	1	3	14,28	16,99
ohne Abb.	50097-01040	Handgriff	1	3	14,34	17,06
ohne Abb.	50097-01042	Lüfterradabdeckung Motor	1	5	13,44	15,99
ohne Abb.	50097-01044	Anlaufkondensator 100µf	1	5	16,55	19,69
ohne Abb.	50097-01045	Motorschutzschalter	1	3	12,60	14,99
ohne Abb.	50097-01046	Betriebskondensator 30 µf	1	5	16,55	19,69
ohne Abb.	101258	Druckmanometer 12bar / 1 / 8	1	2	9,07	10,79
ohne Abb.	41014	Schlauchkupplung 1 / 4 AG	1	2	6,68	7,95
ohne Abb.	41016	Schlauchkupplung 1 / 2 AG	1	2	6,68	7,95
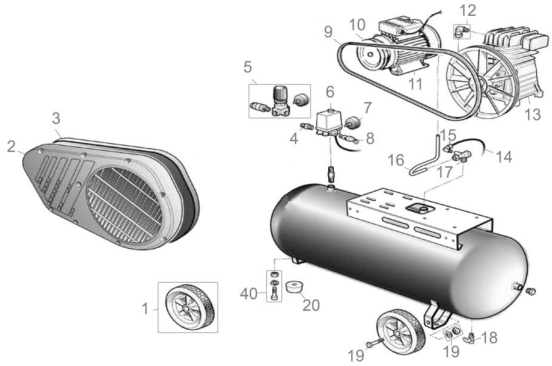
Zeichnung zu: 50097 / FSL50097-01